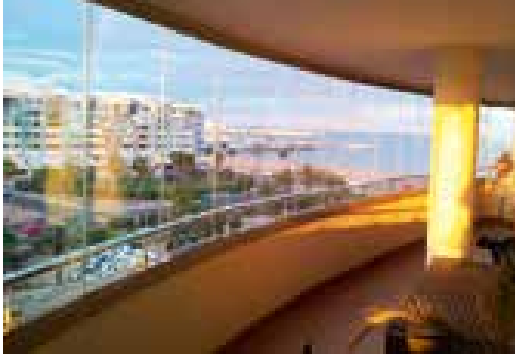

Todocristal®

Todocristal®

Indice

4 L'azienda
5 Sostenibilità
6 Il Prodotto
7 Perché scegliere Todocristal? La personalizzazione del sistema e la sua adattabilità sono alcuni dei nostri vantaggi
8 Residenziale, da dove Le piacerebbe godere della vista?
9 **Terrazza**, guadagni superfici in più
11 **Giardini d'inverno,** scelga la stagione dell'anno
13 **Attico,** l'ultimo piano è più utile
15 **Pergola**, incrementi il suo comfort con un sistema pionieristico nel Mondo
Che altro si potrebbe fare? Rendendo più facile ciò che è difficile per gli altri
17 **Divisori interni,** personalizzi lo spazio della Sua casa
19 **Altri progetti,** sfidateci, perchè vi sapremo dare la soluzione ottimale
20 Commerciale, che Le piacerebbe migliorare nel suo negozio?
21 **Ristorante,** massimizzi suo spazio in tutte le stagioni dell'anno
23 **Negozio,** mostri ai clienti ciò che è più attraente
25 **Ufficio,** ottimizzi lo spazio di lavoro
27 **Industriale,** optare per la semplicità è sempre la decisione più intelligente

29 Caratteristiche tecniche
30 Vantaggi del sistema
31 Configurazioni esclusive Todocristal
32 Differenti soluzioni del sistema
34 Configurazioni del sistema
37 Dettaglio dei componenti
38 Vista in esploso
39 Sistemi di chiusura
41 Colori e rifiniture
42 Test e Prove
46 Web

L’azienda

Allglass Comfort Systems è una società spagnola con vocazione internazionale dedicata alla fabbricazione e alla commercializzazione di un innovativo sistema di chiusure in vetro.

Utilizziamo materiali di alta qualità, tutti di origine europea, prodotti in esclusiva per Allglass Todocristal® su disegno proprio. Il nostro prodotto dispone del marchio CE in conformità con le normative europee per chiusure in vetro senza profili.

La nostra azienda è impegnata con la qualità e l'ambiente. Siamo certificati secondo le normative ISO 9001-2008 ed ISO 14001-2004.

Allglass Comfort Systems commercializza i suoi prodotti in più di 35 paesi nei cinque continenti. Lavoriamo con l'obiettivo di soddisfare le esigenze dei nostri clienti, adattando i nostri prodotti alle loro esigenze. Per la nostra azienda tutti i dettagli sono importanti, sia del nostro prodotto che del servizio offerto al cliente.

La nostra filosofia è quella di offrire sistemi e soluzioni di alta qualità con continue innovazioni, in modo che i nostri prodotti siano tra i leader mondiali nel settore delle chiusure in vetro senza profili verticali.

Todocristal, un'azienda impegnata.

Todocristal è un'azienda impegnata con l'ambiente e lo sviluppo sostenibile. Siamo una delle poche aziende del settore con certificazione ISO14001.

La certificazione ISO14001 viene assegnata da un organismo indipendente a livello internazionale che ci obliga:

- Alla gestione dei nostri rifiuti in conformità con la legge vigente, per ridurre al minimo l'impatto sull'ambiente.
- Allo studio di un rigoroso programma di continuo miglioramento dell'efficienza dei processi produttivi, per la riduzione del consumo di energia.
- All'utilizzo di materiali rispettosi dell'ambiente, totalmente riciclabili come: l'alluminio e il vetro.
- Il nostro impegno è quello di rispettare l'ambiente per consegnarlo alle generazioni future il più integro possibile, migliorando la qualità della vita dei nostri clienti. Questo impegno ci stimola alla ricerca di nuovi materiali e processi per ridurre al minimo l'impatto della nostra attività sulla natura, oltre a massimizzare l'efficienza energetica dei nostri prodotti.

Un sistema efficiente.

Migliorare la qualità della vita ai nostri clienti non è sufficiente per Todocristal, il miglioramento deve risultare efficiente energeticamente; questo è uno degli obiettivi principali, che ci motivano ad essere costantemente alla ricerca di nuovi materiali per migliorare le prestazioni d'isolamento dei nostri prodotti.

Il nostro sistema esclusivo di vetrate senza profili, migliorerà l'efficienza energetica dell'abitazione o dell'azienda. Gli spazi all'aperto, terrazzi, o giardino d'inverno diventeranno un ambiente isolato dall'aria esterna e protetto dall'acqua. Questo ambiente attenuerà l'effetto della temperatura, sia estiva che invernale, migliorando il rendimento della parete esterna del fabbricato con l'effetto positivo di ridurre il consumo di energia e, di conseguenza, anche le emissioni di CO2 nell'atmosfera.

Esistono studi indipendenti che stimano che l'uso di questo sistema si traduce in un risparmio del consumo di energia fino al 12%.

Todocristal Allglass

Todocristal è un sistema **esclusivo** di chiusure in vetro senza profili, è una **soluzione ottimale** per l'abitazione o l'attività commerciale. Permette di sfruttare gli spazi all'aperto anche nelle stagioni più disagiate, guadagnando spazio utile al riparo dal vento e dalla pioggia.

Perchè Todocristal è un sistema esclusivo?

- Affidabilità. Il nostro sistema, a differenza di altri sistemi presenti nel mercato, non ha rotolamenti, funziona per scorrimento. La manutenzione è praticamente inesistente, perché non esiste usura nei componenti, in condizioni d'uso ordinario.
- Sicurezza. Nel nostro sistema il peso dei pannelli scarica a terra attraverso la guida inferiore, come le normali finestre o porte scorrevoli. Questo permette di installarlo sotto qualsiasi tipo di copertura, o tetto senza la necessità di antiestetici rinforzi.
- Versatilità. Il nostro sistema è progettato per adattarsi a qualsiasi situazione, i componenti sono gli stessi, indipendentemente dall'altezza o dalla dimensione dei pannelli. Il nostro ufficio tecnico altamente qualificato, è a disposizione per trovare la soluzione migliore per qualsiasi esigenza.
- Isolamento. Il nostro è uno dei sistemi più impermeabili del mercato, l'elevata efficienza energetica, permette di risparmiare più del 10% sui consumi energetici.

Piccoli dettagli...che ci rendono grandi. In questo catalogo troverete questi piccoli dettagli, che solo noi facciamo per risolvere le esigenze di ciascuno

Perché scegliere Todocristal? La personalizzazione del sistema e la sua adattabilità sono alcuni dei nostri vantaggi

Ci adattiamo a qualsiasi tipo di ambiente, il nostro prodotto è uno dei più versatili e adattabili del mercato. Il nostro ufficio tecnico, dove lavorano professionisti altamente qualificati, è a disposizione per trovare la migliore soluzione personalizzata per soddisfare ogni esigenza .

Praticamente qualsiasi configurazione è realizzabile, si può installare il prodotto in terrazzi curvi, con altezze differenti, con aperture da uno o due lati. Nell'installazione si può inserire una porta mobile intermedia (un pannello con funzione di porta, che all'occorrenza si sposta come il resto, fino a parcheggiarsi con gli altri pannelli). Possiamo personalizzare il colore dell'alluminio; i nostri clienti possono scegliere tra più di 100 colori RAL, imitazioni del legno e anodizzazioni.

È possibile scegliere il colore delle piste de scorrimiento per adattarle meglio al luogo dell'installazione. Le opzioni sono: bianco brillante, bianco opaco e nero. Si può inoltre scegliere tra un'ampia gamma di serrature e sistemi di chiusura (apertura laterale, apertura con porta fissa,ecc.).È inoltre possibile scegliere il tipo di vetro più idoneo, colorato, con protezione solare, serigrafato a colori, ecc.. Si può utilizzare vetro stratificato e/o temperato.

Residenziale, da dove Le piacerebbe godere della vista?

- Guadagnare superfici in più, rispetto allo spazio reale, in modo confortevole in tutte le stagioni, è semplice con le nostre esclusive chiusure in vetro.
- Proteggersi dal vento, dal rumore e dall'acqua non è più un problema.
- Migliorare l'efficienza energetica dell'abitazione è possibile dato che le nostre vetrate creano un cuscinetto d'aria che da isolante tra la parete e l'esterno. In questo modo si riducono costi energetici aggiungendo, inoltre, un elemento di sicurezza attiva data dalla protezione e resistenza del vetro. Tutto questo senza alterare l'estetica dell'edificio.
- La manutenzione della nostra chiusura in vetro è minima, data l'assenza di rotolamenti e lo scorrimento dei pannelli sul binario inferiore. Grazie al suo sistema di apertura ed impachetta entro dei pannelli è molto facile pulire il vetro.
- Questo nuovo spazio può essere utilizzato come angolo di lettura, sala giochi, per eventi familiari, ecc..

Terrazza, guadagni superfici in più

Goditi il tuo spazio esterno tutto l'anno incurante delle condizioni atmosferiche, utilizzalo come angolo di lettura, sala giochi, per eventi familiari, ecc... Non ti preoccupare degli effetti corrosivi della salsedine, dell'ambiente in genere. I nostri componenti sono stati sottoposti a test di laboratorio in nebbia salina affinché si possa garantire la resistenza alla corrosione.

I nostri pannelli si possono usare con angoli compresi tra 90º e 270º

Terrazzo curvo

Non importa la forma del terrazzo, il prodotto si adatta a qualsiasi necessità.

Scarico

Sistema di drenaggio dell'acqua che si può accumulare nel sistema.

Apertura esterna

I pannelli si possono aprire verso l'esterno per poter utilizzare completamente lo spazio.

Piccoli dettagli...che ci rendono grandi

Goditi la veranda, con il nostro sistema esclusivo potrà includere uno o più ante mobili (porte che si muovono come il resto dei pannelli) in modo che la vetrata sia completamente trasparente e si possa apprezzare totalmente il panorama. Il sistema si può incassare completamente nel pavimento ed è inoltre possibile aggiungere su richiesta una serratura di sicurezza.

Con il profilo compensatore si potrà regolare l'altezza del sistema fino a 25 mm (inferiore e superiore). È la soluzione ideale quando il sistema è incassato nel pavimento

Incassato nel pavimento

Incassato nella parete

Il sistema si può incassare completamente nel pavimento, nella parete o nel tetto

Copri-binario

Con il nostro copri-binario di protezione si eviteranno danni ai binari, l'accumulo di sporcizia, faciliterà l'accesso dei clienti ed eviterà incidenti causati dai tacchi alle signore. È raccomandabile per negozi e ristoranti.

Robustezza

I pannelli si incastrano fra di loro e questo dà loro continuità, rendendoli più resistenti e conferendo maggior sicurezza al sistema.

Piccoli dettagli...che ci rendono grandi

Attico, l’ultimo piano è più utile

Immagina di poter usare l'attico tutto l’anno! Con il nostro sistema esclusivo è possibile, senza preoccuparsi del tetto che in inverno potrebbe essere sottoposto al carico accidentale della neve e che non sia sufficientemente robusto. Il nostro sistema scarica il peso sulla parte inferiore, non grava sulla travatura superiore, pertanto si può installare su qualsiasi tetto senza bisogno di rinforzi costosi e ingombranti.

E`possibile inserire una apertura intermedia "Porta Mobile". La porta mobile si raccoglie come un pannello normale, rendendo la superficie della vetrata completamente trasparente

Barre di scorrimento

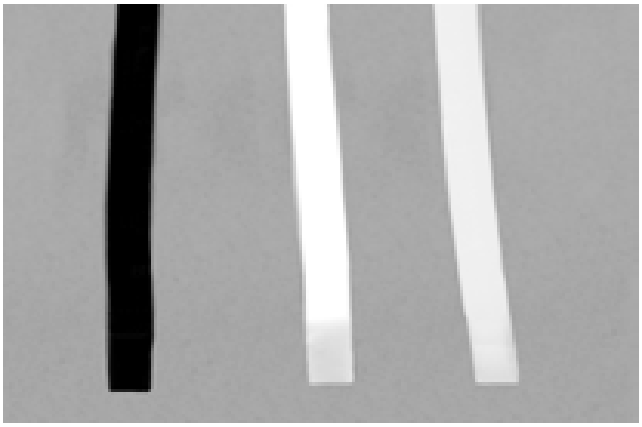

Si può scegliere il colore delle barre di scorrimento per poterle addattare al colore dell'installzione. Le opzioni sono: bianco lucido, bianco opaco e nero.

Condensa

La nostra guida inferiore è dotata di un canale di raccolta e scarico dell'acqua della condensa accumulata.

Sistema Todocristal

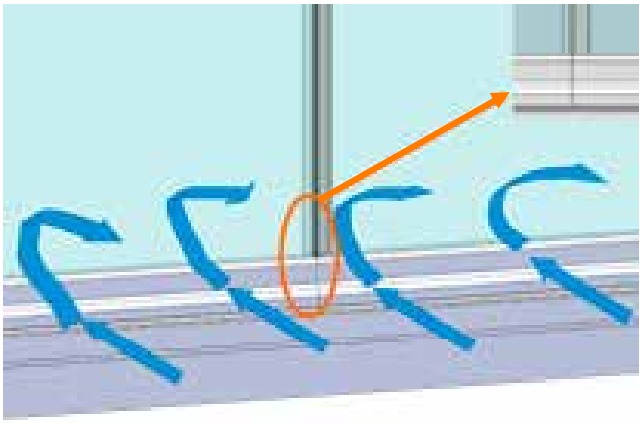

Altri sistemi

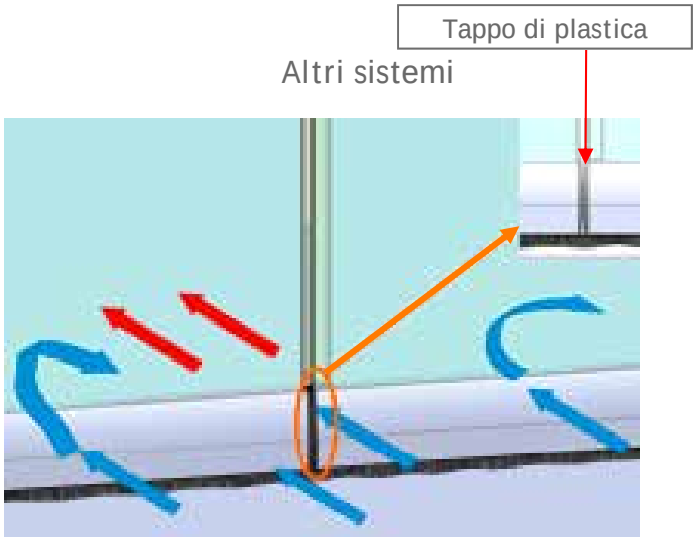

Noi non usiamo coperchi di plastica sulle teste dei profili in alluminio dei pannelli per coprirne il taglio, questi coperchi non solo alterano l'estetica del sistema, ma permettono anche il passaggio dell'acqua e del vento.Il nostro sistema è **il più impermeabile che esiste nel mercato.**

Piccoli dettagli...che ci rendono grandi

Visto che il peso viene scaricato sulla parte inferiore, il nostro è l'unico sistema che si può installare su pergole senza dover aggiungere materiali di rinforzo costosi e ingombranti. Goditi la pergola tutto l'anno.

Il nostro sistema non ha bisogno di lavori aggiuntivi per l'installazione, non è necessario rinforzare le travi superiori, tutto il peso appoggia sul profilo inferiore

Braccio

Il nostro sistema standard ha un braccio di apertura e un asta di comando poco invasiva in metacrilato.

Personalizzazione del braccio

Il nostro braccio è in acciaio inox e viene fornito dello stesso colore dei profili che compongono il sistema.

Posizione di ventilazione

Il nostro sistema di apertura con braccio ha inoltre una posizione di ventilazione. Bloccando la porta permette ai pannelli di muoversi leggermente per ventilare l'ambiente ed impedire così la formazione di condensa.

Versatilità

Essendo il sistema più versatile del mercato ci permette di adattarci a tutte le esigenze. È possibile raccogliere i pannelli in qualsiasi lato. Con l'uso di pannelli fissi in concomitanza di un angolo si può creare una colonna di vetro con i pannelli quando il sistema è completamente aperto.

Piccoli dettagli...che ci rendono grandi

Divisori interni, personalizzi lo spazio della Sua casa

Crei spazi secondo le Sue necessità. Il sistema Todocristal Le permette di usare, oltre al vetro temperato, anche il laminato/stratificato, offrendo infinite possibilità di decorazione dei pannelli (tessuti, texture, dipinti, serigrafie, fotografie di grande formato).

Indipendentemente dalla forma e altezza del sistema, usiamo gli stessi componenti e profili. Avendo meno componenti semplifichiamo il montaggio ed ottimizziamo lo stock. Il sistema è sempre lo stesso.

Blocco 90º

Ideale per installazioni che non finiscono contro un muro.

Grandi dimensioni

Il nostro sistema permette lunghezze praticamente infinite con l'unica imposizione di aprire un massimo di 14 pannelli per porta.

Porta mobile

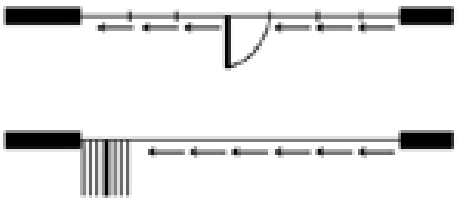

Questo nuovo prodotto è una soluzione eccellente per i giardini d'inverno, chiusure per ristoranti e uffici. È possibile mettere una porta dove si desidera, un pannello che funziona come porta, può essere dotato di serratura di sicurezza a scelta, si raccoglie come un pannello normale. Con i pannelli aperti la zona rimarrà totalmente libera.

Piccoli dettagli...che ci rendono grandi

Altri progetti, sfidateci, perchè vi sapremo dare la soluzione ottimale

Cosa vuole chiudere con vetro? Non si preoccupi, noi lo facciamo.

Todocristal® è il sistema più versatile del mercato, il nostro ufficio tecnico Le darà sempre una soluzione. Installi le nostre chiusure di vetro nel suo jacuzzi esterno, crei un parco giochi nella sua terrazza… ci metta alla prova.

Commerciale, cosa Le piacerebbe migliorare nel suo negozio?

- Con il sistema Todocristal si possono dividere spazi interni, modificando la distribuzione e le dimensioni delle aree.
- Il sistema si può incassare completamente nel pavimento. Con il nostro copri-binario di protezione si eviteranno danni alle piste di scorrimento, l'accumulo di sporcizia, faciliterà l'accesso ai clienti ed eviterà incidenti alle signore con i tacchi.
- Al nostro sistema è possibile aggiungere diversi tipi di serratura di sicurezza, offriamo una vasta gamma di proposte.
- Si può scegliere il colore dei profili tra cento colorazioni RAL, effetti legno e trattamento anodizzato.
- È possibile scegliere il tipo di vetro: temperato, stratificato, colorato, satinato, decorato, ecc
- Si può scegliere il colore delle piste de scorrimento per adattarlo al colore dei profili della vetrata. Le opzioni sono: bianco lucido, bianco opaco e nero.

Ristorante, massimizzi lo spazio in ogni stagione

Ottimizzi lo spazio del Suo locale.

Migliori la redditività della sua attività durante tutto l'anno. Il nostro sistema è ottimo per installazioni molto lunghe, dato che può raccogliere fino a 14 pannelli per porta.

Il sistema senza braccio di apertura permette l'installazione di tende o veneziane senza ostacoli e migliora l'estetica

Controsoffitto

Il fatto di scaricare tutto il peso del sistema sul profilo inferiore, lo rende unico e si può installare nei controsoffitti senza nessun problema.

Alta resistenza

Usiamo solo materiali di alta resistenza e durata, con trattamenti anticorrosione e materiali di ultima generazione.

Rinforzi

Per installazioni molto lunghe basta una semplice piastrina di rinforzo nel soffitto.

Cinghia di blocacagio dei pannelli

I pannelli restano raccolti e sicuri.

Piccoli dettagli...che ci rendono grandi

Converta il suo negozio in una spettacolare vetrina, la apra completamente al pubblico... rimuova ostacoli, crei un passaggio tra la strada e il negozio.

La porta del sistema può aprire a scelta verso l´interno, verso l´esterno o in entrambe le direzioni

Pomello

Il pomello di vetro esclusivo del sistema Todocristal. Per una apertura elegante, comoda e perfettamente integrata nel vetro.

Personalizzazione

Integrazione nel legno. Il sistema imita alla perfezione il colore del legno.

Senza braccio

Sistema senza braccio. Con questo nuovo sistema potrà inserire tende e veneziane senza problemi

Personalizzazione

Vetro dipinto a mano. Permette di usare, oltre al vetro temperato, anche il laminato/stratificato, quest'ultimo offre infinite possibilità di personalizzazione.

Piccoli dettagli...che ci rendono grandi

Ufficio, ottimizzi lo spazio di lavoro

Ottimizzi le zone di lavoro. Il sistema Todocristal Le permette di dividere spazi interni, modificando la distribuzione e le dimensioni delle aree del suo negozio. Crei sale riunioni, uffici, zone ricreative con i sistemi Todocristal®

Tutto il peso scarica sul profilo inferiore, non vi sono carichi sospesi; possiano usare vetri da 6, 8, 10 e 12 mm

Scorrimento

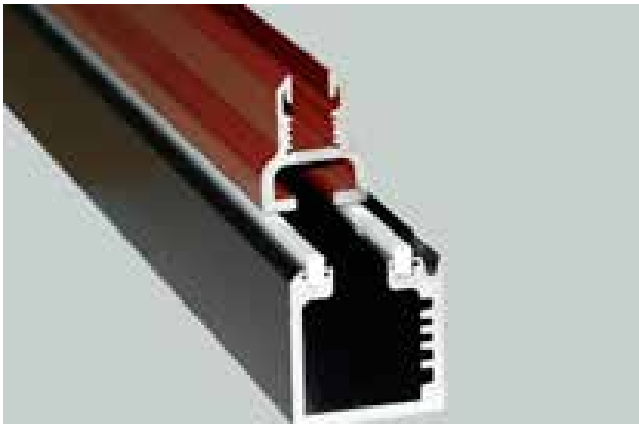

Il nostro sistema funziona per scorrimento e per questo l'usura dei componenti è minima. La manutenzione è praticamente inesistente. Le barre scorrevoli sono di un materiale resistente e in caso di danneggiamento accidentale sono molto semplici da sostituire.

Guarnizioni

Con le nostre nuove guarnizioni doppie rigide si ottiene maggior sigillatura del sistema e meno vibrazioni.

Chiusura laterale

Innovativo sistema esclusivo di Todocristal®. Questa chiusura comprende una maniglia con chiave sul lato in cui è situata la porta. In fase di chiusura si esercita una pressione sui pannelli, compattandoli. In questo modo si migliora sicurezza e impermeabilità del sistema.

Apertura

I pannelli nella posizione aperta si impacchettano occupando uno spazio minimo.

Piccoli dettagli...che ci rendono grandi

Separi zone di lavoro, con il sistema Todocristal®. Delimiti e isoli aree particolarmente rumorose all'interno delle sue strutture. Realizzi divisioni tra zone di lavoro. Separi spazi che hanno bisogno di una temperatura controllata per un buon funzionamento.

Il nostro sistema non ha rotolamenti, funziona per scorrimento e la manutenzione è praticamente inesistente

Porta fissa/ Apertura a entrambi i lati

Si può installare una porta fissa nel sistema, possiamo scegliere la direzione di apertura, incluso a entrambi i lati. Si può scegliere qualsiasi chiusura di sicurezza.

Vari angoli

I pannelli scorrono in presenza di angoli compresi tra 90º e 270º.

Profili

Si possono usare vetri con spessore di 6, 8, 10 e 12mm. Siamo in grado di fornire vetro fino a 12 mm, il peso non è sospeso, bensì scarica a terra. L'unica cosa che cambia nel nostro sistema è lo spazio interno del profilo, il resto dei componenti e profili sono gli stessi.

Incassato con scarico

Il sistema si può incassare completamente e creare uno scarico per l'acqua prodotta dalla condensa nella parte interna del vetro.

Piccoli dettagli...che ci rendono grandi

Caratteristiche Tecniche

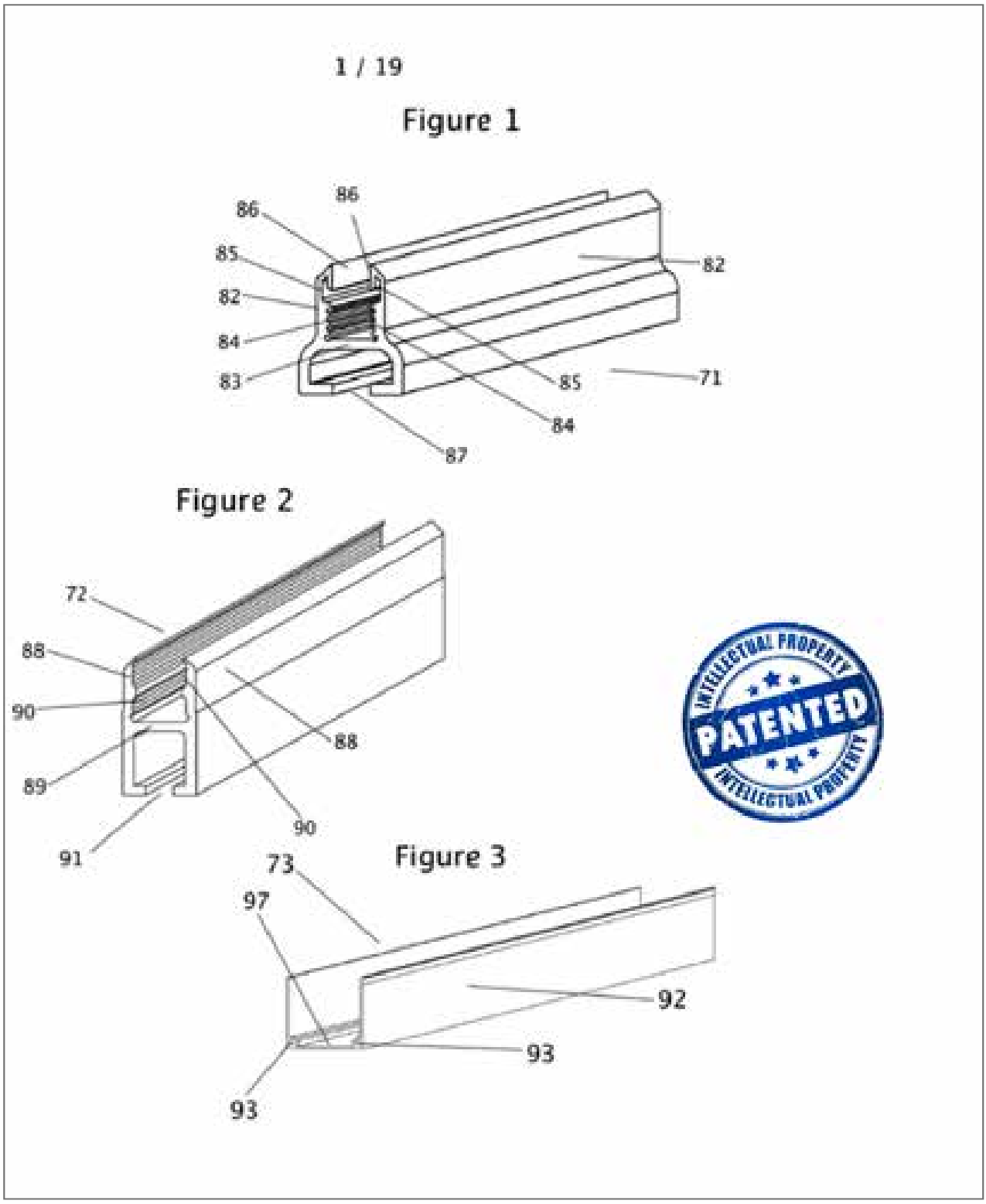

Vantaggi del sistema

- Il peso delle nostre chiusure di vetro scarica sul profilo inferiore. Questo rende l'installazione più semplice e sicura, permette realizzazioni con qualunque tipo di solaio.
- Il nostro Sistema non ha rotolamenti, funziona per scorrimento, e per questo presenta molta meno usura dei componenti e la manutenzione è praticamente inesistente.
- Il nostro sistema è il più estetico, sicuro e impermeabile del mercato.
- Ci adattiamo a qualsiasi tipo di ambiente, il nostro prodotto è uno dei più versatili e adattabili del mercato. Il nostro staff tecnico è composto da professionisti altamente qualificati, preparati ed in grado di trovare e proporre le migliori soluzioni.
- Indipendentemente dalla forma e altezza del sistema, usiamo gli stessi pezzi e profili. Avendo meno componenti semplifichiamo il montaggio ed ottimizziamo lo stock. Il sistema è sempre lo stesso.
- Il nostro è uno dei sistemi più impermeabili del mercato, l'efficienza energetica è maggiore, potrà risparmiare più di un 10% nella fattura energética.
- Si possono utilizzare vetri con spessore di 6 ,8,10 e 12 mm. Siamo in grado di fornire fino a 12 mm, dato che il peso va tutto nella parte inferiore e non resta sospeso. L'unica cosa che cambia nel nostro sistema è lo spazio interno del profilo dei pannelli, il resto dei componenti e profili sono gli stessi.
- Il nostro sistema è progettato e fabbricato in Spagna, così come tutti i suoi componenti. Questo ci permette una consegna più rapida e un controllo più rigoroso ed esigente della qualità dei materiali forniti dai nostri fornitori.
- Il nostro prodotto segue un processo di miglioramento continuo in base ai suggerimenti dei clienti ed alla nostra pesperienza.

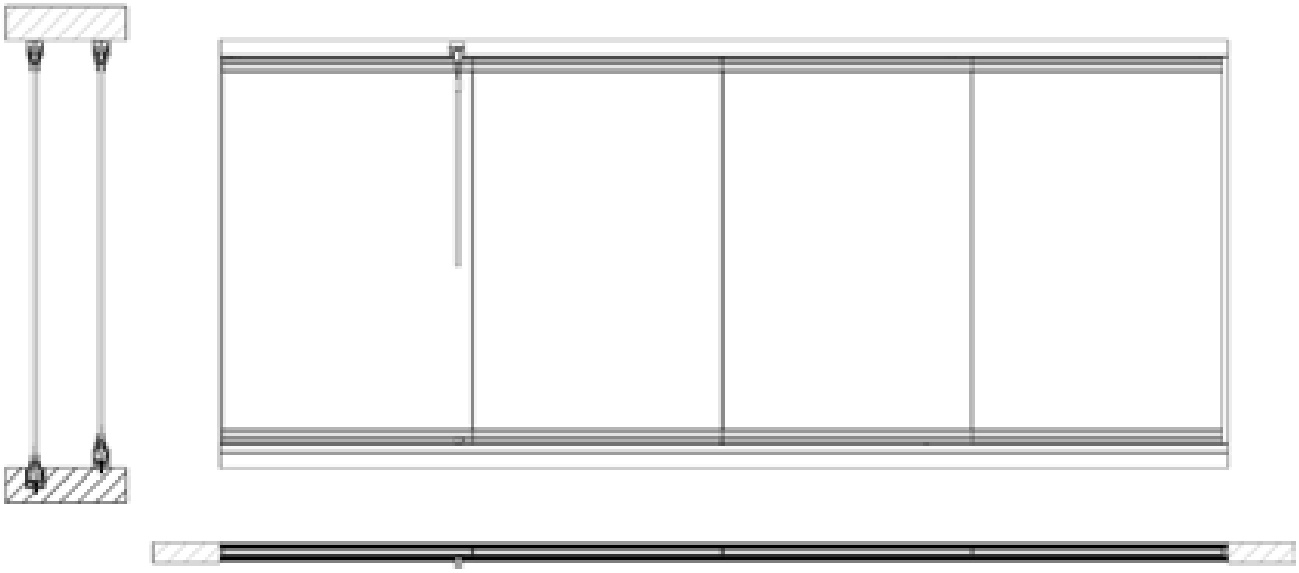

Porta mobile

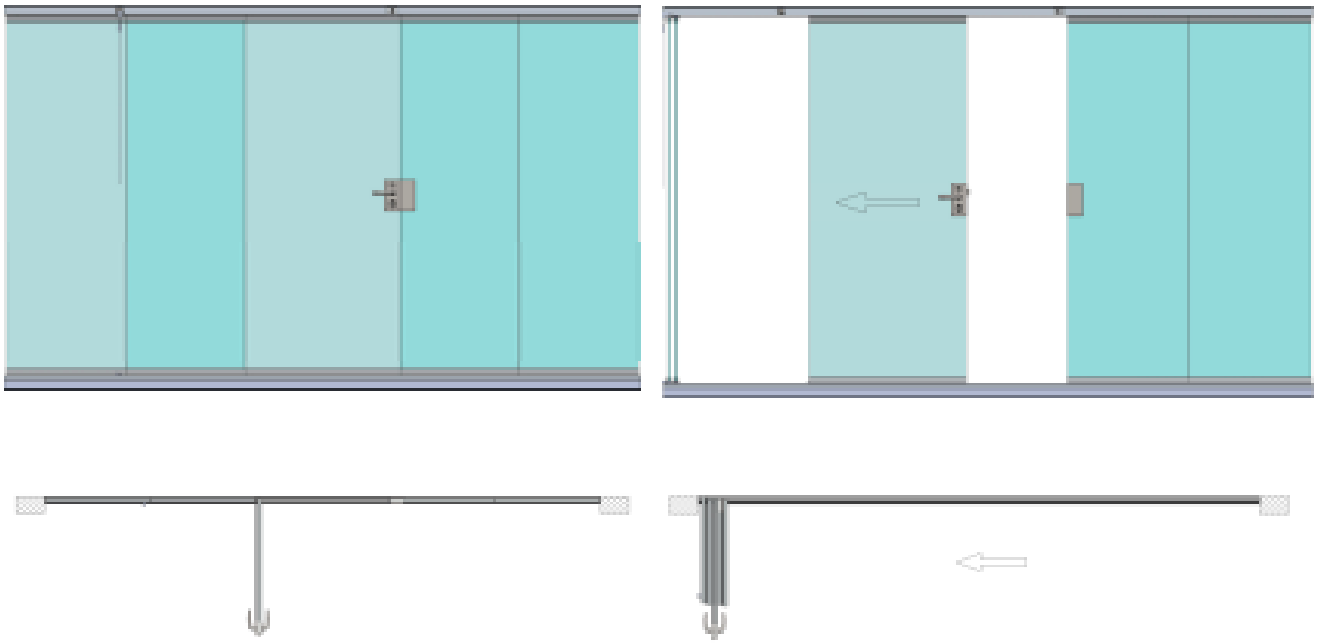

Questo nuovo prodotto è una soluzione eccellente per giardini d'inverno e uffici. È possibile installare una porta dove si voglia, un **pannello che funziona come porta**, e che si raccogliere come un pannello normale in fase di apertura. È inoltre possibile aggiungere una serratura di sicurezza a scelta tra quelle proposte. In apertura, impacchettando i pannelli lo spazio rimarrà totalmente libero.

Senza braccio

Sistema senza braccio. Questo nuovo sistema permette l'installazione di tende e veneziane senza nessun ostacolo e migliora l'estetica della sistema.

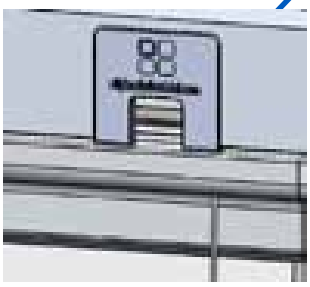

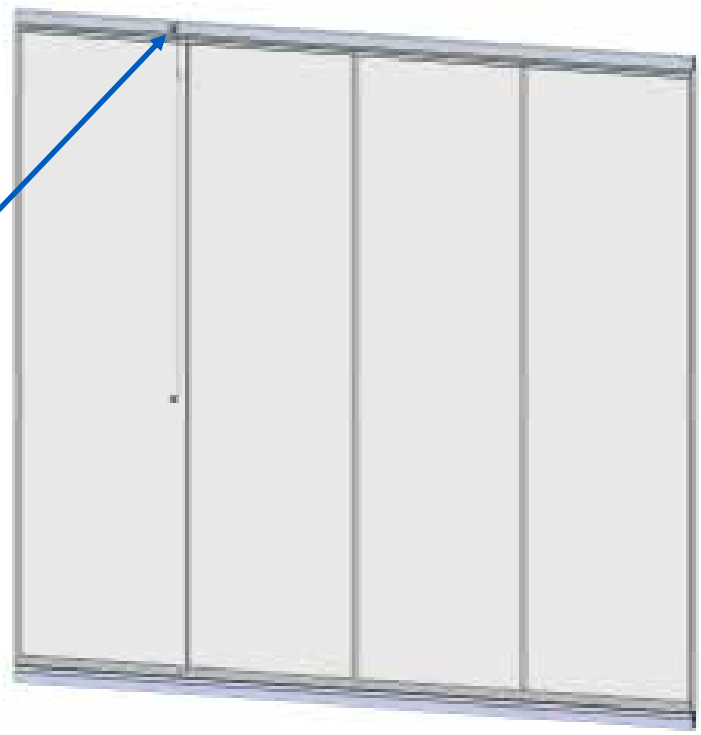

Chiusura laterale

Aperto
1

Chiuso
2

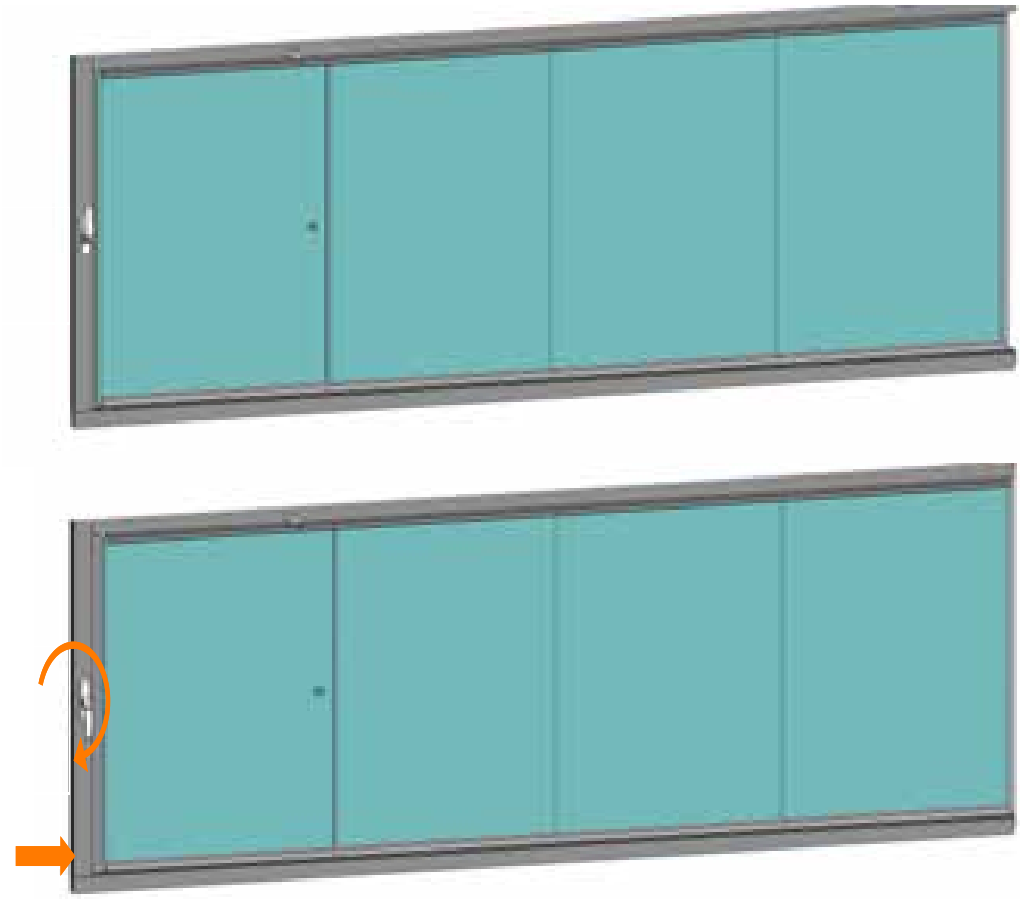

1 - Aperto

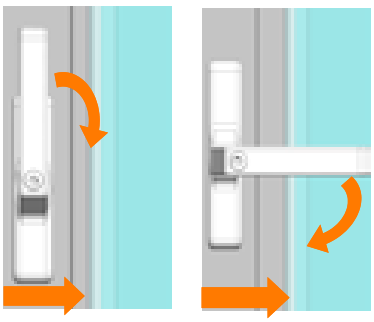

2 - Chiuso

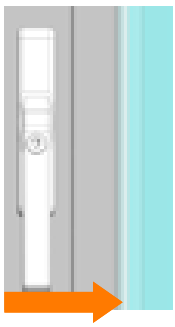

Sistema esclusivo di Todocristal®. Questa chiusura comprende una maniglia con chiave sul lato in cui è situata la porta.

In fase di chiusura **(1)** si esercita una pressione sui pannelli, compattandoli e migliorando così la resistenza del sistema e la sua impermeabilità **(2)**

Apertura a un lato senza angoli

Apertura a due lati senza angoli

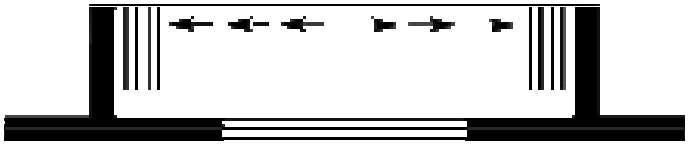

Apertura di varie sezioni in una

Con più di un angolo di 90º

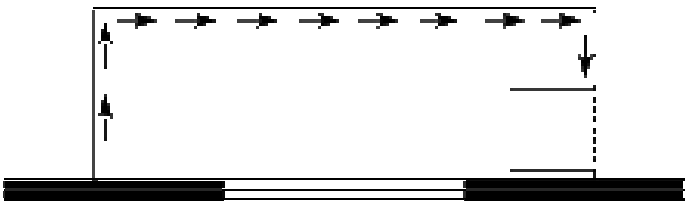

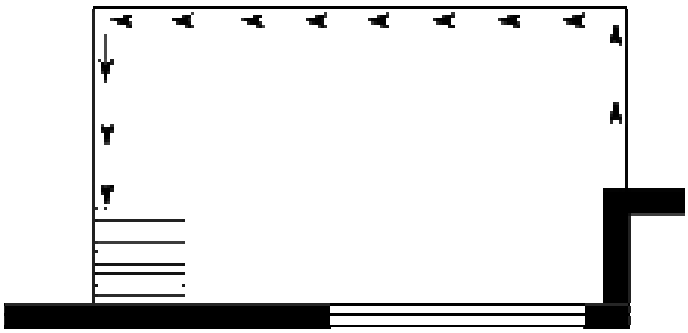

Con angoli maggiore di 180º

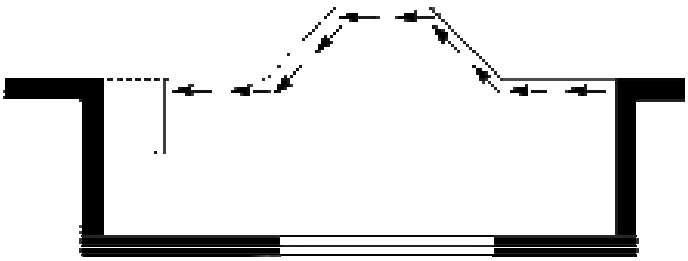

Con vari angoli

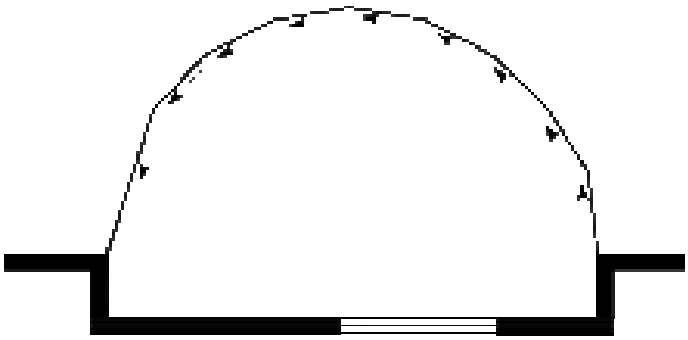

Configurazioni del sistema

- Binario guida fissato a pavimento con e senza profilo compensatore
- Binario guida con profilo compensatore incassato nel pavimento
- Binario guida con o senza profilo compensatore
- I pannelli cambiano direzione con angoli da 90° a 270°
- Angoli inferiori a 90° sono possibili, ma non permettono lo scorrimento dei pannelli

Profili inferiori

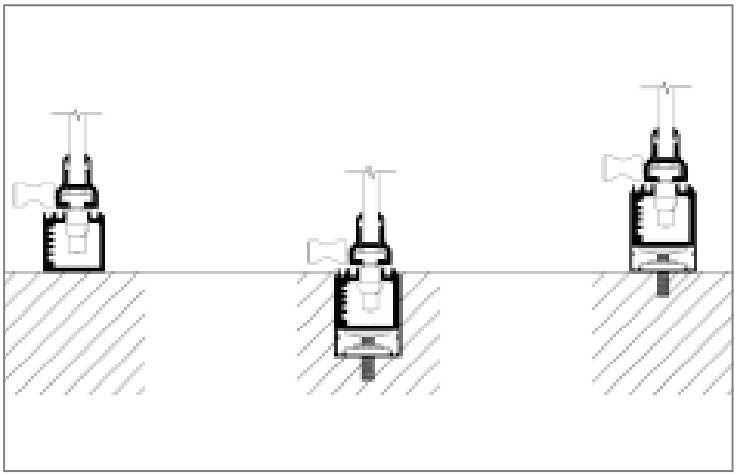

Profili superiori

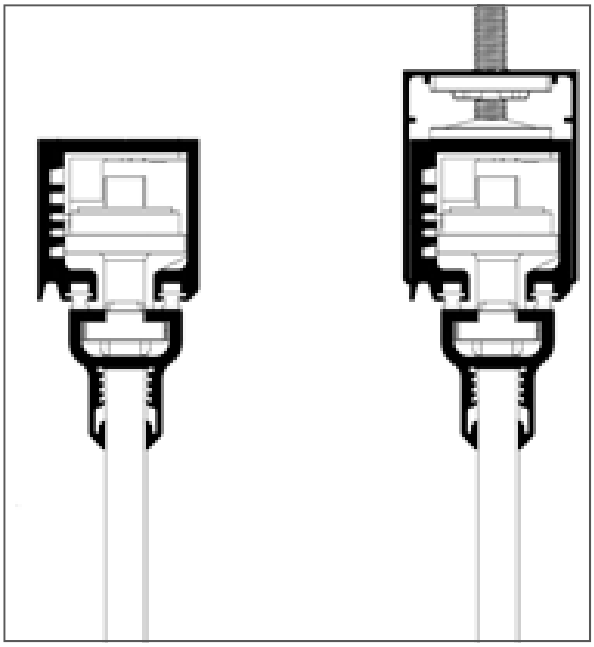

Sezioni verticali, con compensatore superiore e inferiore

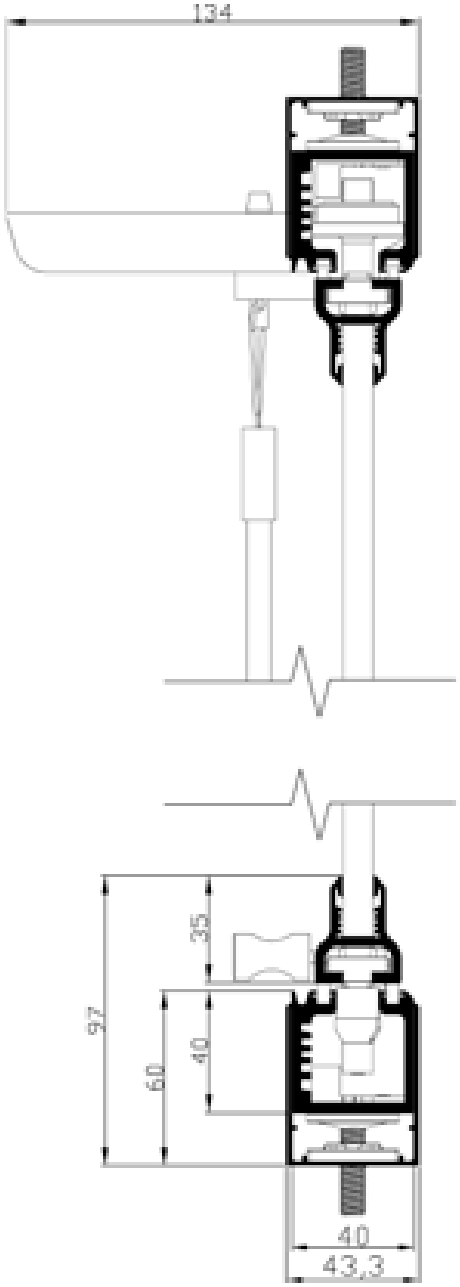

Sistema di alluminio

- Binari guida da 40x40 mm con misure standard
- Alluminio strutturale con spessore minimo di 3 mm

Regolazione

- Fino a 25 mm con profilo compensatore inferiore
- Fino a 25 mm nella parte superiore con profilo compensatore

Vetro

- Vetro temperato o stratificato
- Spessori di 6, 8, 10 e 12 mm
- Si possono personalizzare i vetri: colorati, con protezione solare, serigrafati...

Aperture

- Le porte si possono aprire verso l'interno, verso l'esterno e in entrambi i versi
- Le porte possono essere situate su un lato, su entrambi i lati, negli angoli tra le sezioni o in mezzo (porta mobile)
- Apertura con o senza braccio
- Il sistema con braccio offre la posizione di ventilazione fissa

Dimensioni massime

- Larghezza dei pannelli massimo 800 mm. Porte fisse massimo 900 mm. Porte mobili massimo 850 mm.
- Altezza massima di 3000 mm
- Larghezza totale del sistema illimitato con massimo 14 pannelli per porta

Profili inferiori incassati con compensatore

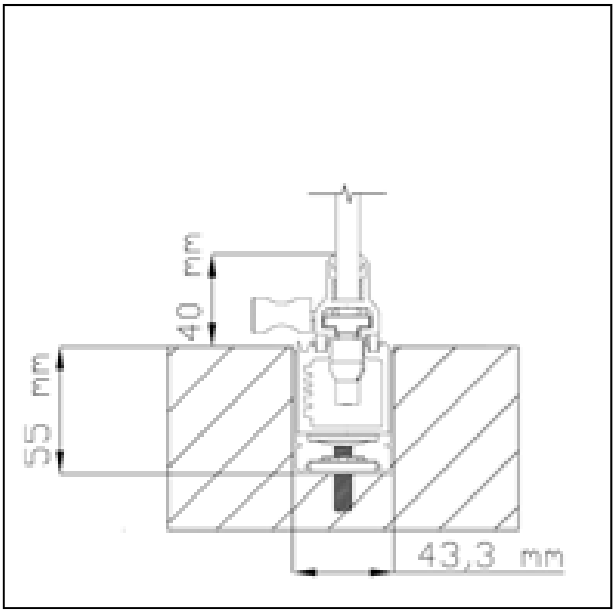

Profili inferiori con compensatore

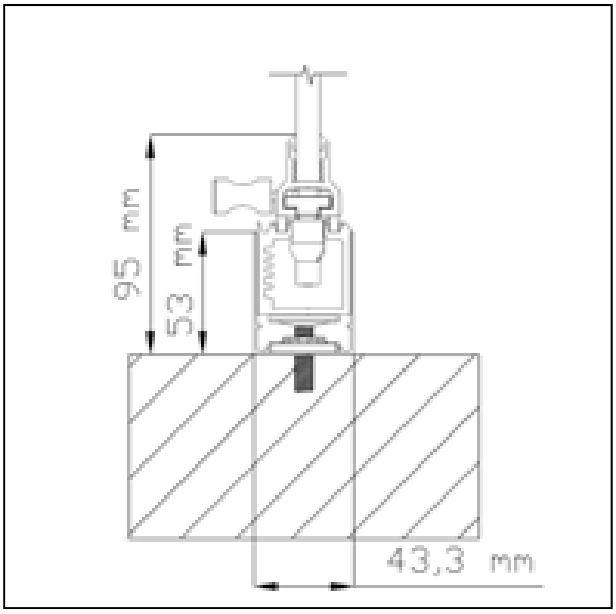

Binario

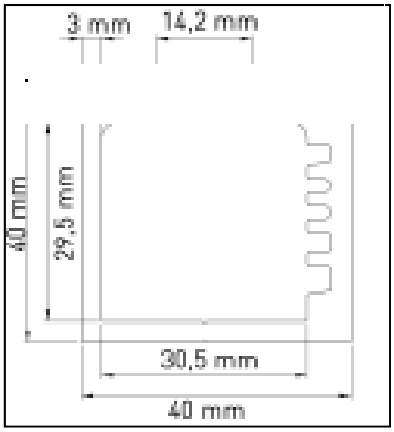

Profilo

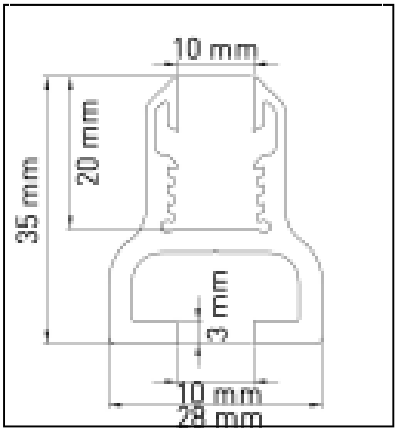

Compensatore

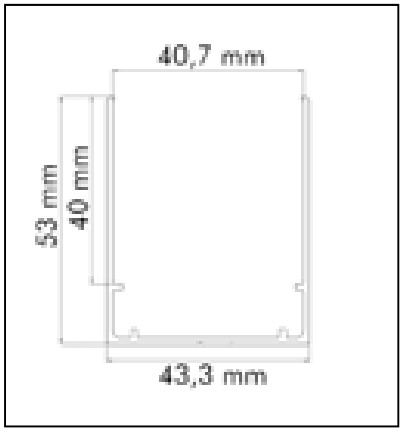

Copri - binario

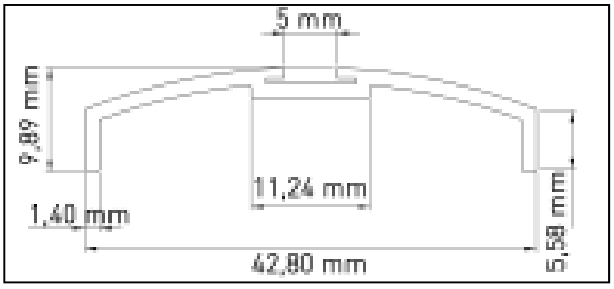

- **bulloneria in acciaio inox**

- **Pezzi stampati con una lega non ferrosa e acciaio inox, con trattamenti anticorrosivi**

- **Pezzi stampati con poliammide e aggiunta di carico di vetroresina**

- **Barre scorrevoli**

Le chiusure di vetro Todocristal® scorrono su un polimero ad alto peso molecolare, le sue caratteristiche principali sono:

- Autolubrificante, non ha bisogno di manutenzione
- Basso coeficiente di attrito (<0,1)
- Alta resistenza alle temperature elevate
- Alta resistenza all'azione di agenti chimici
- Bassa adesione, respinge l'acqua e liquidi
- Elevate proprietà dielettriche
- Non tossico

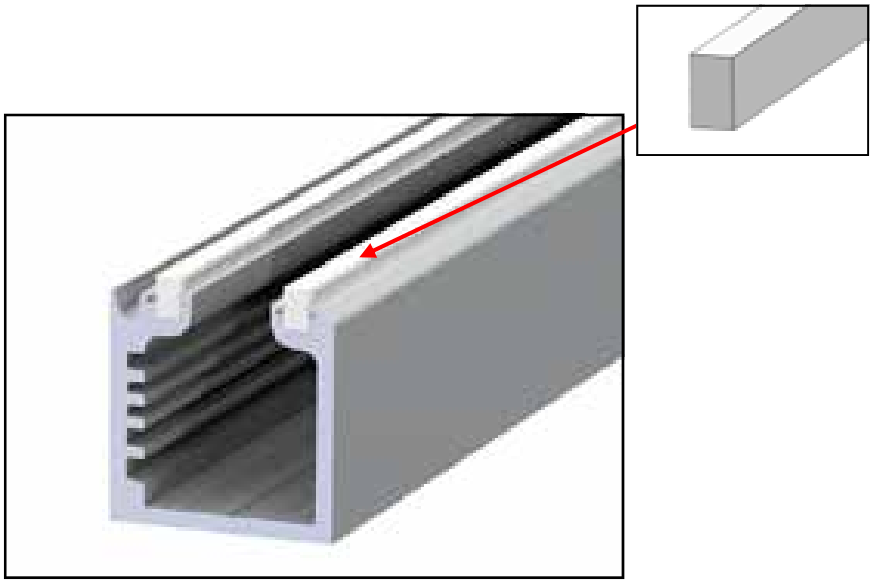

Vista in esploso

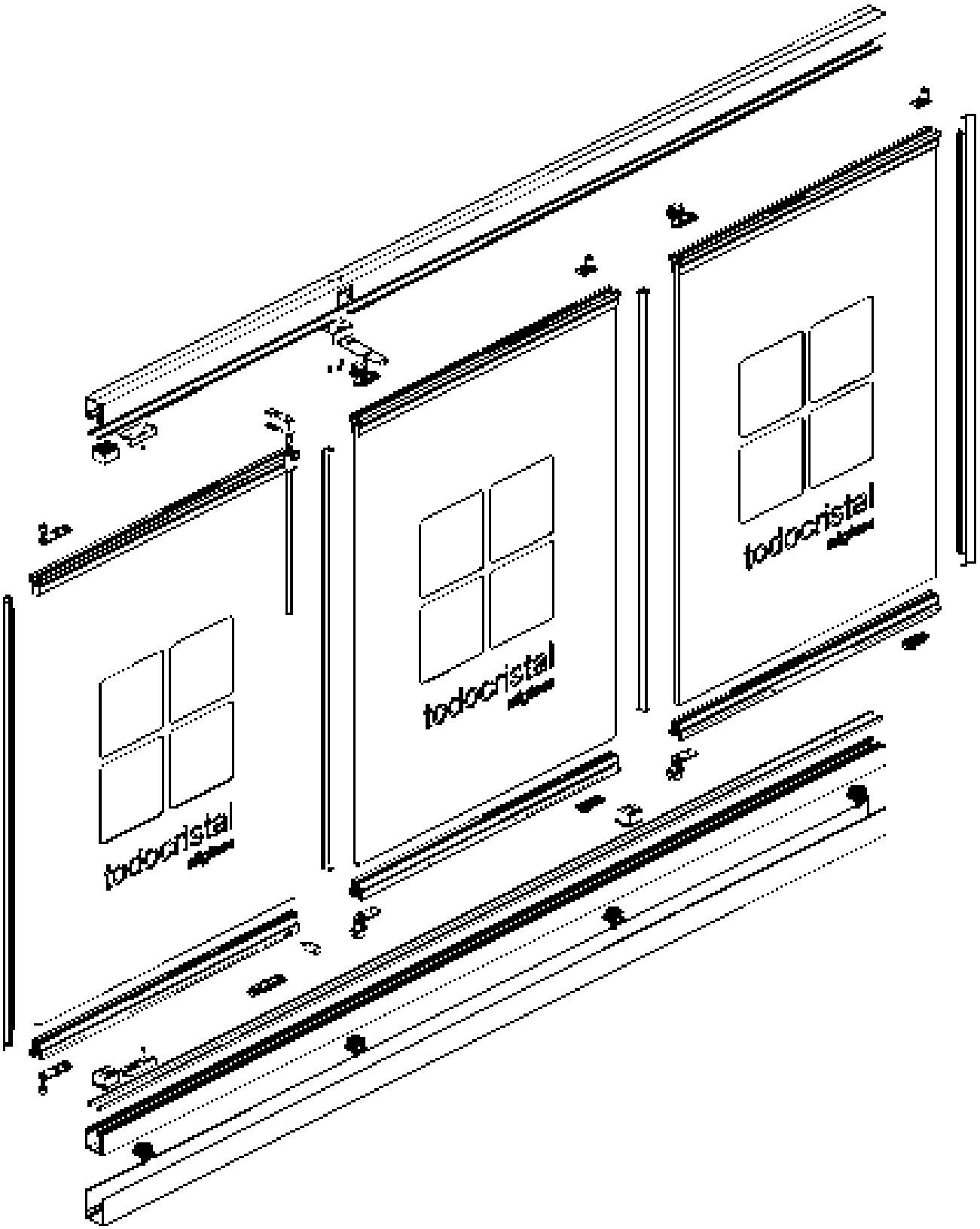

Sistemi di chiusura

La nostra chiusura standard comprende un chiavistello inferiore e la chiusura superiore con astina di metacrilato. Queste chiusure sono indipendenti per una maggiore sicurezza, evitando che accidentalmente il sistema si apra o i bambini abbiano la possibilità di aprirli senza l'aiuto di un adulto. Ci sono sistemi che usano un tensore con un cavo come meccanismo di apertura, che, oltre ad essere sgradevole al tatto, con l'uso diminuicono la loro efficacia e necessitano di manutenzione.

Il sistema Todocristal permette di scegliere tra le seguenti chiusure di sicurezza in diverse combinazioni:

- **Standard:** composto dalla chiusura superiore con astina e chiavistello inferiore, ha una posizione di ventilazione
- **Chiusura laterale:** questa chiusura è disegnata per le installazioni con esigenza di maggior sicurezza e include una serratura con chiave nel laterale dov'è situata la porta
- **Serratura con maniglia e chiavi:** la porta ha una serratura di acciaio inox, si può scegliere con pomello o maniglia
- **Serratura Ovale:** Serratura di design e molto discreta
- **Serratura di sicurezza per bambini:** Per bloccare con la chiave totalmente il sistema. Questa serratura è rimovibile, quando non si ha più la necessità di usarla, la si potrà rimuovere senza dover modificare il sistema Todocristal®
- **Easy Lock**: Nuova serratura piccola e discreta, per installarla non si dovrà forare o modificare la forma del vetro, e quando non serve più, si potrà rimuovere senza nessun problema. Ideale per famiglie con bambini piccoli.

Chiusura standard

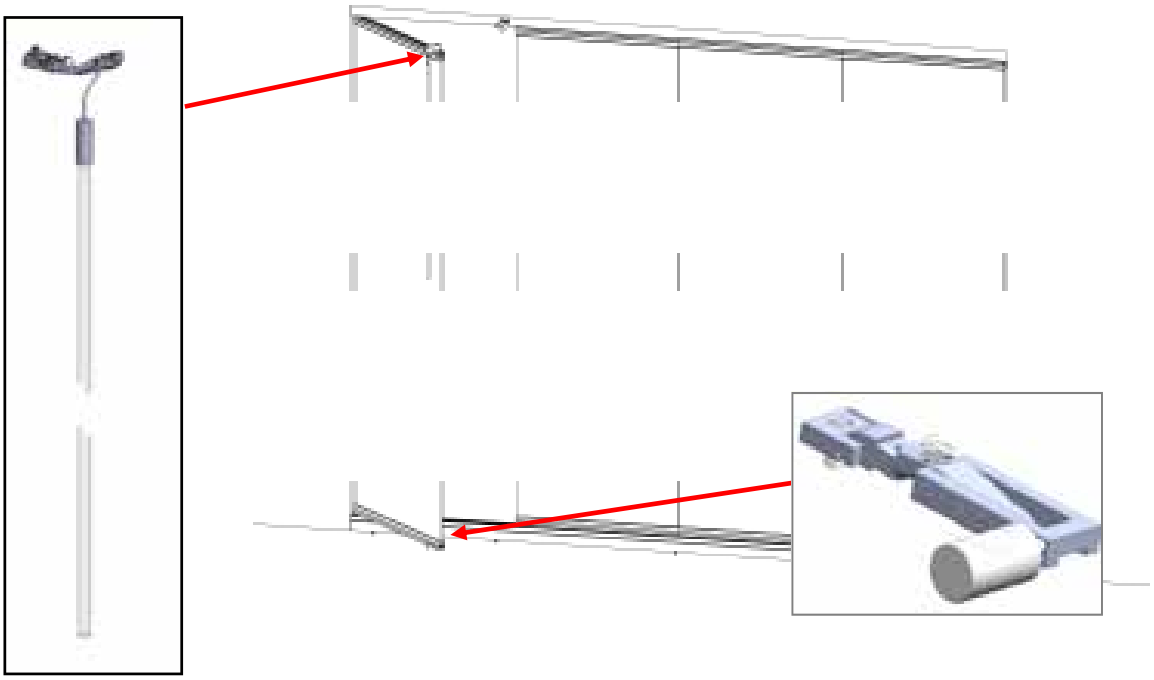

Chiusura laterale

Serratura con maniglia e chiavi

Serratura di Sicurezza Rettangolare con Maniglia Corta e Chiavi

Serratura ovale

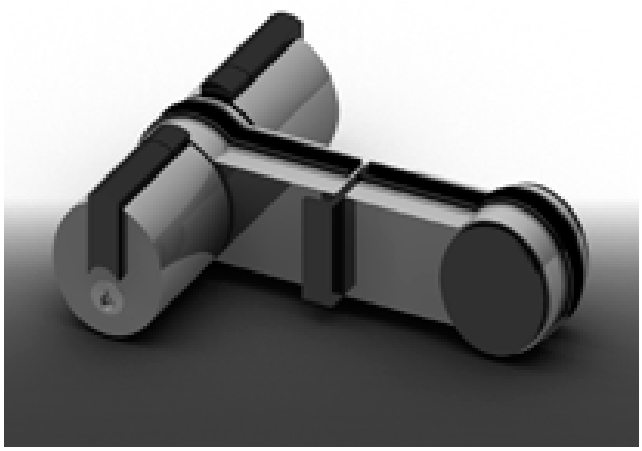

Serratura di sicurezza per bambini

Easy Lock

Colori e rifiniture

- **Laccato in oltre 100 colori della carta RAL**

- **Laccato RAL speciale**

- **Anodizzato**

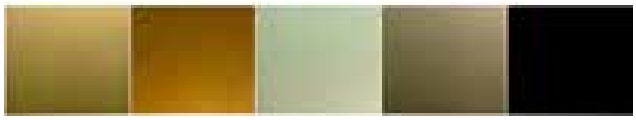

- **Ampia varietà di laccato di imitazione legno, con superficie liscia o ruvida**

Test e prove

I sistemi Todocristal® sono stati sottoposti ai test più rigorosi nei laboratori di Spagna, Finlandia e Russia con ottimi risultati in tutti i test eseguiti.

- **Prove di resistenza al vento.**

Sistema Standard: Si ha sottoposto un sistema di cristalli dritti con un'anta di 650 mm di larghezza e altezza di 1.955 mm all'azione di pressione statica. La pressione viene aumentata fino a 600Pa equivalente a un vento di **120km/h**. La struttura ha resistito al carico senza subire danni.

Sistema Standard: Si ha sottoposto un sistema di cristalli dritti con un'anta di 840mm di larghezza e altezza di 1.460mm all'azione di pressione statica. La pressione viene aumentata fino a 1.000Pa equivalente a un vento di **150km/h**. La struttura ha resistito al carico senza subire danni.

Sistema con Chiusura Laterale: Sono state fatte due prove. Nella prima si espone un sistema di cristalli dritti di 3 ante con una larghezza totale di 2.000mm, spessore di 10mm e altezza di 3.000mm all'azione di pressione statica. La pressione viene aumentata fino a 1.800Pa equivalente a un vento di **197km/h.** La struttura ha resistito al carico senza subire danni. Nella seconda è stato sottoposto un sistema di cristalli dritti di 3 ante con una larghezza totale di 2.000mm, spessore di 10mm e altezza di 1.800mm all'azione di pressione statica. La pressione viene aumentata fino a 3.000Pa equivalente a un vento di **254km/h.** La struttura ha resistito al carico senza subire danni.

- **Prova d'urto.**

Le prove sono state effettuate su due pannelli, uno di altezza di 1.665mm e un'altro di 2.855mm ed **entrambi** di 657 mm di larghezza. Si è fatto cadere un pendolo da un'altezza di 450mm e con una **massa di 50kg nel centro del pannello.** Le prove sono state eseguite in entrambi i lati dei pannelli, **senza subire alcun danno.**

- **Prova di guasto.**

Si è sottoposto un pannello a 27.290 scorrimenti, l'equivalente a **più di 37 anni** con due usi giornalieri (apertura e chiusura). Le barre di scorrimento **non hanno subito alcun guasto.**

- **Prove di resistenza all'acqua.**

Le prove di resistenza all'acqua hanno dato ottimi risultati e mostrano un comportamento superiore a quello di altri sistema sul mercato. Di fronte a pioggia intensa e raffiche di vento il canale interno del binario raccoglie qualsiasi piccola infiltrazione che si produca, dando un risultato finale di una impermeabilità praticamente totale.

- **Test d'invecchiamento dei componenti .**

I componenti del sistema di cristalli Todocristal sono statti sottoposti ad invecchiamento artificiale con radiazioni UV e umidità. Il risultato d'invecchiamento è stato calcolato secondo il funzionamento, il peso, le misure e l'aspetto dei pezzi. **Dopo la prova di 1.000 ore di alta temperatura non ci sono state alterazioni di colore,** le alterazioni massime in termini di misura e peso sono risultate comprese tra lo 0,3% e lo 0,7%. La prova di UV e umidità **non hanno causato alterazioni di funzionamento.**

- **Nebbia salina.**

Sono state eseguite prove in nebbia salina, per studiare la corrosione, in cui i materiali sono stati sottoposti a cicli variabili di temperatura e umidità salina. I pezzi stampati con lega di metalli non ferrosi e acciaio inox con trattamenti anticorrosivi hanno sopportato in perfette condizioni più di 1200 ore. Per poter valutare questo risultato, basta fare un paragone con il settore delle automobili, in cui i produttori di alta gamma garantiscono i loro componenti per 120 ore in nebbia salina.

- **Prova di carico verticale.**

Sono state eseguite due prove, una con un sistema di 3.000mm di altezza ed un'altra di 1.800mm. Nell'estremo del profilo di un pannello aperto, fu posta una massa di 80kg durante cinque minuti. I risultati in entrambe le prove sono stati uguali e **non sono stati rilevati danni nè al pannello e nè alla struttura.**

- **Marcatura CE.**

Il nostro sistema ha la marcatura CE, certificato da Applus+

Allglass Confort Systems S.L.
Paseo de la Hispanidad, nave 55 T4 B60
Pol. Ind. "Alhaurín de la Torre"
29130 Málaga - España

2014

UNE - EN 14351 - 1:2006

Sistema Todocristal ®, Chiusura di vetro temperato monolítico sicurezza di 10 mm senza profili verticali di alluminio.

Caratteristiche

Carico Vento:	
1800mm. di Altezza:	Classe 5 (2000pa)
3000mm. di Altezza:	Classe 3 (1200pa)
Impatto Pendolo:	Classe 2 (450mm)
Carico Verticale:	Classe 4 (800N)
Carga Orizzontale:	N/A
Prestazioni Acustiche:	35 db
Tramisttanza Termica:	5,64 W/m^2K
Permeabilità all'aria:	Classe 2
Tenuta all'acqua:	Senza Certificazione
Sostanze Pericolose:	Non

Visita il nostro sito web per ricevere informazioni e aggiornamenti sui nostri prodotti

www.todocristal.eu

Todocristal®

Todocristal®

Per informazioni rivolgersi a

22VENTIDUE
Interior & Outdoor design

www.22srl.it
commerciale@22srl.it
348.771.52.30

TODOCRISTAL ALLGLASS Paseo de la Hispanidad, Nave 55 T4 B60 Pol. Ind. Alhaurín de la Torre 29130 Málaga España Tel +34 952 17 20 88 Fax +34 952 96 24 11
info@todocristal.eu www.todocristal.eu