EngySoft S.r.l.
via G. Rodari, 1° trav. Dx n. 12
73100 LECCE – (Italy)
Tel. +39 329 242 9933
Mail: info@engysoft.it
Web Site **http://www.engysoft.it**

PRESENTAZIONE AZIENDA

Info Generali:

La EngySoft s.r.l. è una giovane realtà italiana, dotata di grande professionalità ed esperienza data dai numerosi impianti e progetti realizzati in collaborazione con altre realtà del settore. Essa è nata con lo spirito di coordinare le specifiche competenze maturate dal fondatore e dai suoi collaboratori che hanno collaborato per decenni con aziende internazionali come NAVA, KOMATSU, FCA, SATA, SOFIR, CRYSLER, ROVETTA ed altre. La società ha condiviso per anni la gestione e realizzazione di progetti, impianti industriali e attività software.

Qui ha dimostrato di avere la capacità di trovare soluzioni innovative attraverso un'attenta analisi delle situazioni e delle problematiche su cui è stata chiamata a misurarsi.

Queste competenze hanno permesso di distinguersi e di essere considerata una partner affidabile.

EngySoft s.r.l. opera per offrire ai suoi clienti un servizio in grado di risolvere problemi di tecnica industriale, software innovativi, manutenzione, riparazione e fornitura di materiali per impianti elettrici elettronici e software industriali con uno standard qualitativo di alto livello.

I principali ambiti d'azione di EngySoft:

- Installazioni e soluzioni tecniche innovative;
- Software;
- Meccanica e oleodinamica;
- Service;
- Consulenza tecnica;
- Progettazione;
- Costruzione e realizzazione prototipi e macchinario dedicato;
- Software house;

EngySoft offre soluzioni sviluppate ad hoc in funzione delle specifiche esigenze del committente, attingendo dalle migliori tecnologie disponibili sul mercato.

La nostra azienda risponde alle richieste, fornendo anche impianti "chiavi in mano" progettati e realizzati in stretta collaborazione con il committente.

La Nostra Sede:

✓ Sede Legale:	✓ Sede Operativa:	✓ Sede Distaccata:
Via G. Rodari n. 12 73100 Lecce ITALIA	Via Adriatica n. 3 73100 Lecce ITALIA	Via del Curcio S.N. 80011 Acerra -Napoli ITALIA

Attività e Prestazioni:

tra le più importanti attività che la società ha per oggetto ci sono:

Il settore della automazione industriale e dell'impiantistica rappresenta una delle attività più importanti per EngySoft, nel cui campo ha maturato una indiscussa esperienza attraverso la realizzazione di impianti su linee di stampaggio, presse meccaniche, presse idrauliche, programmazione di software, progettazione e costruzione di macchine per la produzione industriale, prototipazione, quadri di comando e protezione.

La qualità delle realizzazioni e garantita, oltre che dall'esperienza, anche dall'impiego di soluzioni e prodotti all'avanguardia che consentono di ottenere allo stesso tempo impianti sicuri, funzionali e certificati come richiesto dalle leggi e norme di riferimento specifiche del settore.

Il nostro organico attuale composto dal titolare e dai suoi collaboratori per un totale di 13 unità:

- direzione
- ufficio tecnico
- cablatori
- software e sistemi
- meccanici
- elettricisti
- collaboratori esterni

- Costruzioni Industriali

  Aggiornamento Tecnologico linea di taglio

  Realizzazione sistema di protezione e messa in sicurezza della linea

  Sostituzione sistema PLC e Pannello

  Sviluppo Software e Hardware

CAUTION
CAUTION

- Automazioni industriali

Automazione multi-nastro linea di trancia automatica FCA Pomigliano (NA).

- Realizzazione impianto completo di aggancio stampi automatico su presse meccaniche ed idrauliche.

SERVICE

- Progettazione, realizzazione di modifiche meccaniche ed elettriche.
- Manutenzioni preventive e predittive.

- *SVILUPPO E PROTOTIPAZIONE*

  - Progettazione, realizzazione di linea completa per finestre zanzariere.

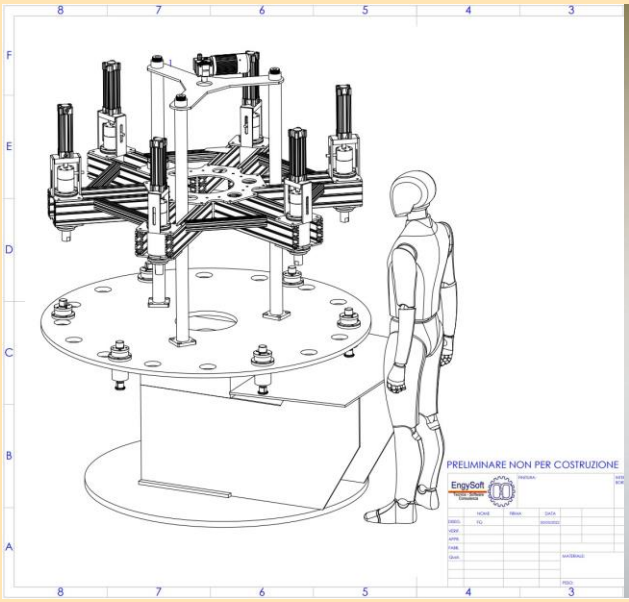

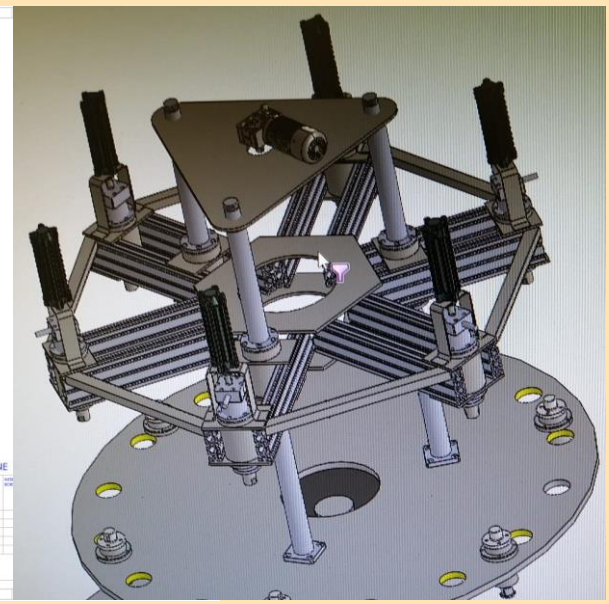

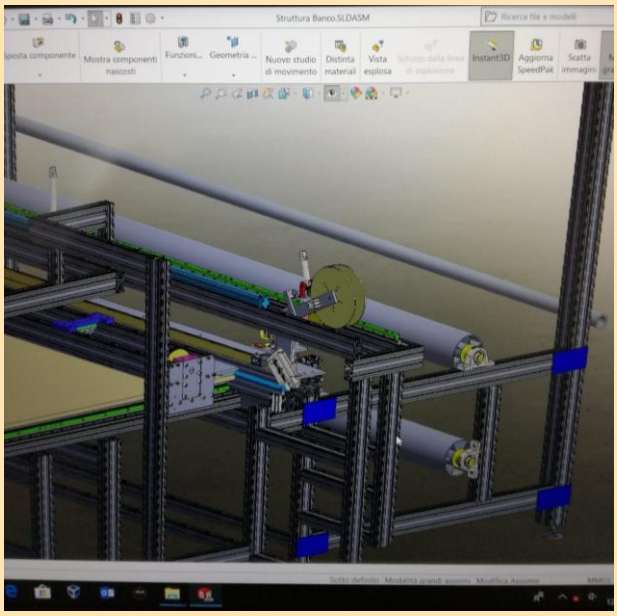

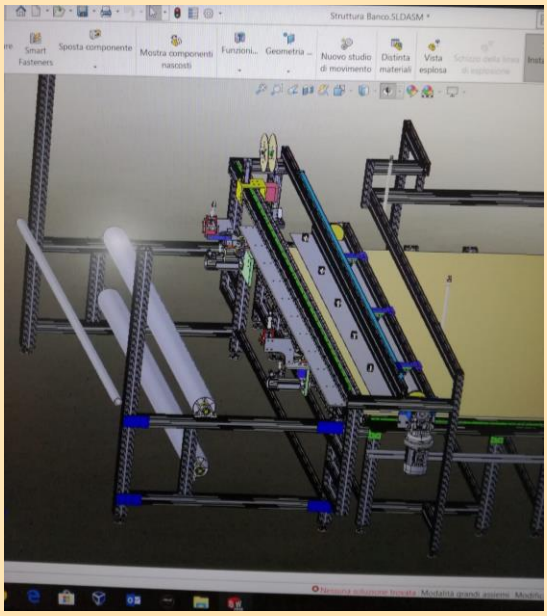

RICERCA E SVILUPPO

- Progettazione CAD
- Prototipazione e sviluppo automazioni su richiesta.

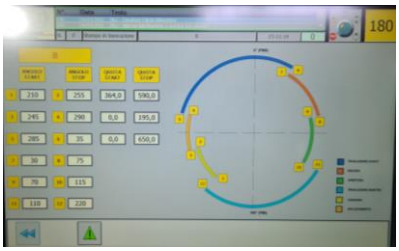

RETOOLING

- Revisione macchine obsolete con installazione PLC ed HMI di nuova generazione.
- Sviluppo software con interfacce grafiche intuitive.
- Adeguamento alle Norme di macchine ed impianti.

CONSULENZA TECNICA

- Consulenza Tecnica specifica
- Supporto allo Sviluppo del programma WCM Fiat (World Class Manufacturing)
- Analisi impianti e gestione della manutenzione preventive e predittiva.

SOFTWARE

- Realizzazione software PLC e supervisione.
- Realizzazioni su presse, linee automatiche, isole robotizzate.

SAFETY SIEMENS

- Esperti Safety Siemens, specialisti in linee automatiche, presse meccaniche ed idrauliche e sviluppo software con librerie certificate ed encoder Safety Classe 4 SIL 3.

FORMAZIONE - SERVICE

- Corsi di formazione PLC per manutentori o albi professionali.
- Service
- Teleassistenza
- WCM

GRAZIE PER L' ATTENZIONE

Visitaci sul Web:
www.engysoft.it

Alcuni nostri Clienti

BAOSTEEL Tailored Blanks S.r.l.

INTERNATIONAL SERVICE S.r.l.

SARONNI Spa

SATI Latina

NORDA S.p.A.

PROMA S.r.l. (Caserta)

MIA Service S.r.l.

Patrone e Mongiello S.r.l.

La Nuova Sansone S.r.l.

CATRAPORT LDA MA S.r.l. - Portogallo

SODECIA Sud Africa

LASIM S.p.A.

MAXI PRESS

FCA Pomigliano

TIBERINA SANGRO S.r.l.

BLUTEC S.r.l.

ATI-Tech S.r.l.

CLM S.r.l.

F.I.A.M. Torino S.r.l.

OLVAN S.p.A.

F.lli Pirovano S.p.a.

Gervasi Industrial S.r.l.