ITALIANO

GOBOSERVICE

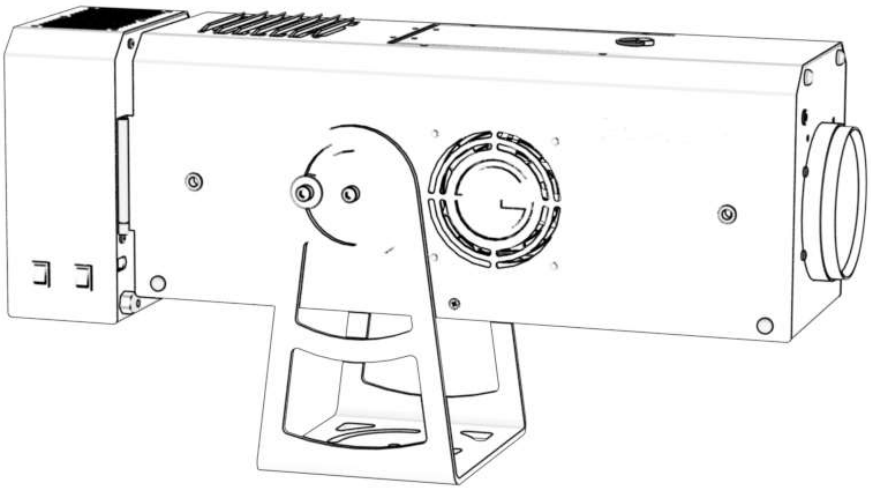

MANUALE DI ISTRUZIONI

GOLUX 1000

Goboservice by Sunland Optics SRL
Via Vecchia Provinciale 167 – Archi – 89121 Reggio Calabria (RC)
+39 0965 813264
Via 2 Giugno19/10 – Bonate – 24040 (BG)
+39 0350176860
www.goboservice.com
info@goboservice.com

Grazie per aver scelto il nostro proiettore! La informiamo che questo prodotto è stato progettato e realizzato per garantirLe sempre il meglio delle prestazioni e per rispondere il più possibile alle Sue aspettative ed esigenze.

Leggere attentamente in tutte le sue parti il presente manuale d'istruzioni prima di accingersi ad utilizzare il prodotto e consultarlo ogni qualvolta sorgano delle difficoltà o dei dubbi.

Il presente manuale di istruzioni e d'uso è parte integrante della fornitura dell'oggetto. Il manuale va conservato con cura per un periodo non inferiore ad anni 10 (dieci), in luogo noto e facilmente accessibile a tutte le persone interessate.

La conoscenza ed il rispetto di quanto contenuto in questo manuale sono essenziali per garantire le corrette e sicure operazioni di installazione, utilizzo e manutenzione del prodotto.

La Goboservice by SunlandOptics SRL declina ogni responsabilità per danni all'apparecchio o ad altre cose o persone, derivanti da installazione, uso e manutenzione effettuate non in conformità con quanto riportato sul presente manuale di istruzioni, che deve sempre accompagnare l'apparecchio.

Inoltre la Goboservice by SunlandOptics SRL si riserva la facoltà di modificare, in qualunque momento e senza preavviso quanto riportato nel presente manuale di istruzioni.

INDICE

1. CONDIZIONI DI UTILIZZO SICURE 5
2. CONTENUTO DELLA SPEDIZIONE 7
3. INSTALLAZIONE DEL PROIETTORE 8
3.1. VISTA PANNELLO ANTERIORE DEL PROIETTORE 8
3.2. VISTA PANNELLO POSTERIORE DEL PROIETTORE 8
3.3. MONTAGGIO o SOSTITUZIONE LAMPADA 9
3.4. ISTRUZIONI DI MONTAGGIO DEI GOBO 10
3.5. MESSA IN FUNZIONE EFFETTO DINAMICO 11
3.6. ALIMENTAZIONE ACCESSORI 12
4. UTILIZZO DEL PROIETTORE 12
4.1. COLLEGAMENTO DEL PROIETTORE ALLA RETE ELETTRICA 12
4.2. ORIENTAMENTO E FISSAGGIO DEL PROIETTORE 12
4.3. DIMENSIONAMENTO E MESSA A FUOCO DELL'IMMAGINE PROIETTATA 13
4.4. PANNELLO DI CONTROLLO 14
5. DATI TECNICI 16
6. POSSIBILI PROBLEMI -CAUSE E SOLUZIONI 17
7. DIRETTIVE 17
8. SMALTIMENTO 17
9. GARANZIA 18
10. STORICO MANUTENZIONE 19

1. CONDIZIONI DI UTILIZZO SICURE

Leggere attentamente le seguenti condizioni di utilizzo sicuro prima di eseguire qualsiasi operazione. Il prodotto descritto nel presente manuale è un apparecchio di illuminazione per la proiezione di un fascio luminoso. Viene solitamente impiegato per illuminare, con un alto livello di luminosità superficiale, aree estese su cui proiettare effetti di tipo decorativo o per riprodurre suggestive e particolari proiezioni di loghi ed immagini. Si raccomanda di non utilizzare l'apparecchio per scopi diversi rispetto a quelli per i quali è stato progettato e costruito. Esso è destinato all'illuminazione di ambienti esterni e interni, ogni altro uso non è previsto dal costruttore e pertanto lo solleva da eventuali responsabilità per danni derivanti dall'uso improprio e/o scorretto. In caso di smaltimento è necessario attenersi alle disposizioni vigenti nel paese in cui viene eseguita l'operazione.

1. INSTALLAZIONE - L'installazione va eseguita predisponendo lo spazio in cui l'apparecchio deve essere utilizzato, in modo che sia sgombro da qualsiasi ostacolo. Per particolari esigenze l'apparecchio può essere fissato con tasselli o viti o altro ancoraggio adatto al materiale della superficie su cui deve essere bloccato. Assicurarsi che tutte le parti individuate per il fissaggio del proiettore siano in condizioni idonee al sostegno dello stesso e controllare la stabilità del punto di ancoraggio prima di posizionare il proiettore.

2. DISTANZA MINIMA DEGLI OGGETTI ILLUMINATI - Il proiettore deve essere posizionato in modo tale che gli oggetti colpiti dal fascio luminoso siano distanti almeno 5,0 metri dall'obiettivo del proiettore stesso.

3. DISTANZA MINIMA DEI MATERIALI INFIAMMABILI - Il proiettore deve essere posizionato in modo tale che i materiali infiammabili siano distanti almeno 6,0 metri dall'obiettivo ed almeno 1,0 metro da ogni altro punto periferico dell'apparecchio.

4. MASSIMA TEMPERATURA DELL'AMBIENTE - Porre il proiettore in un luogo in cui vi sia un buon flusso d'aria. Non usare il proiettore in ambienti chiusi o semi-chiusi che potrebbero provocare un aumento della temperatura riducendo la vita del dispositivo. Per un affidabile funzionamento dell'apparecchio, la temperatura dell'ambiente non deve superare i 45°C.

5. PROTEZIONE CONTRO I CONTATTI INDIRETTI - È obbligatorio effettuare il collegamento ad un impianto di alimentazione dotato di un'efficiente messa a terra (apparecchio di Classe I secondo la norma EN 60598-1). Si raccomanda, inoltre, di proteggere le linee di alimentazione dei proiettori dai contatti indiretti e/o cortocircuiti verso massa tramite l'uso di interruttori differenziali opportunamente dimensionati.

6. COLLEGAMENTO ALLA RETE DI ALIMENTAZIONE - Le operazioni di collegamento alla rete di distribuzione dell'energia elettrica devono essere

effettuate da un utente qualificato. Verificare che frequenza e tensione della rete corrispondano alla frequenza ed alla tensione per cui il proiettore è predisposto. Valutare se la linea di alimentazione sia in grado di sopportare la potenza assorbita dal proiettore ed, in caso affermativo,verificare il numero massimo di apparecchi che è possibile collegare alla linea elettrica, al fine di evitare sovraccarichi.
Se il cavo flessibile esterno di questo apparecchio è danneggiato, deve essere sostituito esclusivamente dal costruttore, dal suo servizio di assistenza, o da personale qualificato equivalente.

t_c **60**°C

7. TEMPERATURA DELLA SUPERFICIE ESTERNA DELL'APPARECCHIO - In condizione di regime la massima temperatura che si può riscontrare sulla superficie esterna del proiettore è di 60 °C.

8. GRADO DI PROTEZIONE - L'esposizione diretta del proiettore a pioggia, neve, grandine o liquidi in genere può provocare danni al prodotto. Il proiettore va tenuto lontano da superfici umide. ATTENZIONE: quando l'apparecchio è connesso alla rete elettrica evitare che venga a contatto con l'acqua. Per proteggere l'apparecchio dalla pioggia utilizzare l'accessorio di copertura RAIN COVER GOLUX.

9. MANUTENZIONE - Prima di iniziare qualsiasi operazione di manutenzione o pulizia sul proiettore togliere la tensione dalla rete di alimentazione.
ATTENZIONE: l'unica manutenzione consentita in garanzia è la sostituzione della lampada. Se è necessario effettuarne la sostituzione si raccomanda, dopo lo spegnimento del proiettore, di attendere 15 minuti prima di aprire il coperchio per l'accesso alla lampada. A questo punto aspettare altri 10 minuti prima di toccare la lampada per evitare scottature. Il prodotto non deve essere mai lavato, ma va pulito all'esterno solo con un panno leggermente umido. Per la sostituzione di altre parti (motore, circuito di pilotaggio o ballast, ecc.) rivolgersi al rivenditore per avere ulteriori informazioni nonché i ricambi originali. Non tentare di sostituire da soli i pezzi difettosi con ricambi non originali.

10. LAMPADA - Leggere attentamente le "istruzioni d'uso" fornite dal costruttore della lampada. Per conoscere la lampada in dotazione riferirsi alla sezione CONTENUTO DELLA SPEDIZIONE. Sostituire immediatamente la lampada se danneggiata o deformata dal calore.

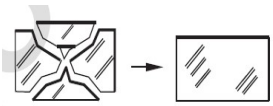

11. SOSTITUZIONE SCHERMI DANNEGGIATI - Sostituire immediatamente lo schermo del pannello di controllo qualora sia danneggiato.

12. RISCHIO VISIVO - Non guardare mai direttamente o con strumenti ottici di convergenza il fascio luminoso del proiettore.

13. RISCHI RESIDUI - Nonostante il prodotto sia costruito rispettando tutte le norme e cautele, rimangono dei residui di rischio legati ad alcuni aspetti strutturali e di utilizzo del prodotto. Evitare di smontare l'apparecchio. La manutenzione deve essere eseguita da personale esperto. Non manomettere per alcuna ragione il ballast che è sigillato per motivi di sicurezza e tale deve rimanere. La manomissione dello stesso oltre a rappresentare un grave pericolo, pone il prodotto al di fuori della garanzia. Porre l'apparecchio in zone visibili ed in modo che non intralci il normale passaggio delle persone, il rischio di urto deve essere ridotto al minimo se non eliminabile. Non collocare l'apparecchio in posizioni dalle quali possa cadere colpendo persone o animali. Mantenere i bambini lontani dall'apparecchio quando è in funzione e comunque collegato alla tensione di rete. In caso di anomalie nel rivestimento o rotture dell'involucro che contiene le parti luminose, non mettere in funzione e sospendere l'uso del prodotto. Non installare l'apparecchio in zone disponibili a minori o persone che potrebbero essere danneggiate dall'uso proprio o improprio. L'apparecchio se scollegato dalla rete non rappresenta un pericolo per persone ed animali neppure in caso di esposizione alla pioggia. L'apparecchio funziona con energia elettrica a bassa tensione e questo lo pone in un'area di pericolosità tipica di un elettrodomestico; esso deve essere considerato, in ogni caso, un apparecchio di illuminazione e, pertanto, deve essere adottato al momento dell'uso un atteggiamento adeguato. L'apparecchio è progettato e costruito utilizzando tutti i criteri di sicurezza e i materiali idonei allo scopo di prevenire i pericoli e ridurre al minimo i rischi.

2. CONTENUTO DELLA SPEDIZIONE

Al ricevimento controllare che il prodotto sia giunto integro in tutte le sue parti; in caso contrario contattare immediatamente il produttore. Estrarre tutto il contenuto dalla scatola e controllare la presenza di eventuali danni causati dal trasporto. Smaltire l'involucro seguendo le disposizioni vigenti.

- N°1 Proiettore GOLUX1000
- N°1 Pendrive contenente Manuale di Istruzioni e Termini di Garanzia.
- N°1 Lampada da 1000W (Philips MSR GOLD 1000 MINIFASTFIT 1CT/4).

3. INSTALLAZIONE DEL PROIETTORE

3.1. VISTA PANNELLO ANTERIORE DEL PROIETTORE

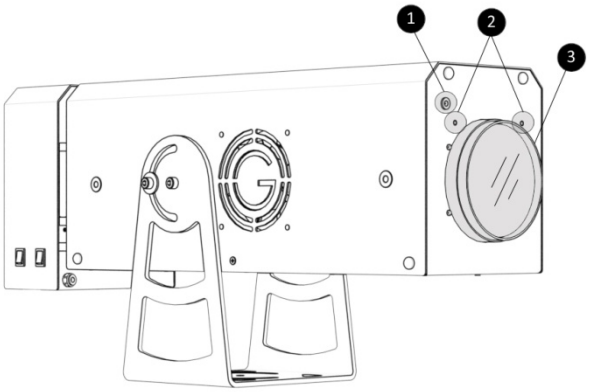

Fig.1

In Fig.1 è mostrato il pannello anteriore del proiettore.

L'elemento 1 È un OUTPUT (POWER ACCESSORIES) a 12V da usare nel caso di utilizzo di accessori esterni.

L'elemento 2 Sono una coppia di fori da utilizzare nel caso di innesto della staffa di supporto degli accessori esterni.

L'elemento 3 È un obiettivo di qualità fotografica..

3.2. VISTA PANNELLO POSTERIORE DEL PROIETTORE

In Fig.2 è mostrato il pannello posteriore del proiettore.

L'elemento 1 È l'uscita del cavo d'alimentazione.

L'elemento 2 È l'interruttore che gestisce l'alimentazione elettrica del proiettore.

L'elemento 3 È un interruttore che può abilitare/disabilitare l'alimentazione degli accessori interni (rotazione gobo, rotazione effetto dinamico, ecc.).

L'elemento 4 È un pannello di controllo delle principali funzioni del proiettori.

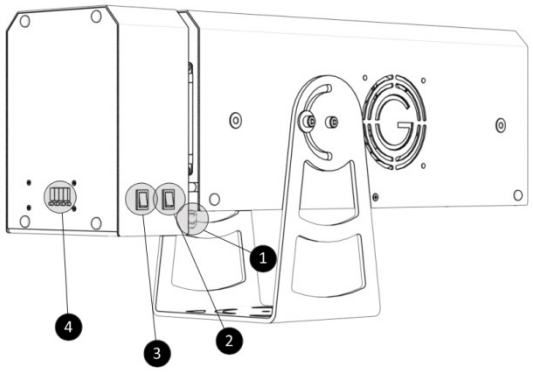

Fig.2

3.3. MONTAGGIO o SOSTITUZIONE LAMPADA

Per il montaggio/sostituzione della lampada bisogna agire sul pannello posteriore del corpo principale del proiettore.

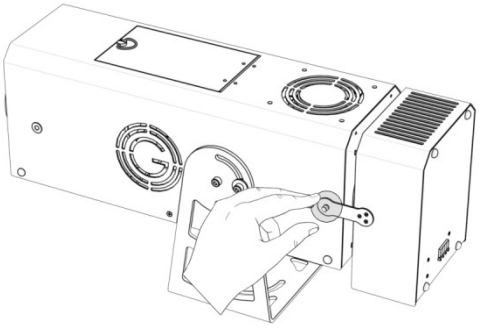

Fig. 3

Munirsi di un panno per potere installare la lampada in maniera corretta e funzionale.

Le operazioni da eseguire sono:

1. Svitare il pomello della piastrina di fissaggio delcorpo di alimentazione al corpo principaledel proiettore come evidenziato in Fig.3, far ruotare il corpo di alimentazione sulla cerniera.
2. Svitare le tre viti di ancoraggio del coperchio del portalampada come mostrato in Fig.4.
3. Ruotare in senso antiorario la lampada come indicato in Fig.5(maneggiandola con il panno di cui ci si è precedentemente muniti).
4. Sfilare la lampada (vedi Fig.6) per poi sostituirla con la nuova inserendola nell'apposito alloggiamento ad incastro. Ruotarla in senso orario tanto da permetterne il completo fissaggio ed udire lo scatto.
5. Riavvitareil coperchio del corpo lampadaattraverso le tre viti precedentemente rimosse.
6. Ancorare nuovamente, tramite l'apposito pomello il corpo di alimentazione al corpo principale.

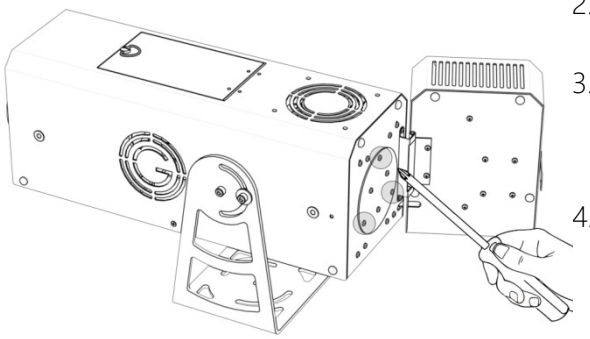

Fig. 4

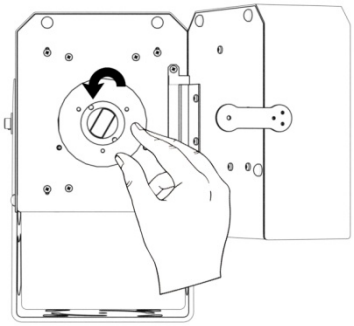

Fig.5

ATTENZIONE: Accertarsi che il proiettore sia stato nuovamente chiuso in modo corretto edin ogni sua parte prima di accenderlo (la lampada emana raggi dannosi per gli occhi).

Il montaggio della lampada va eseguito col proiettore spento e scollegato dalla linea elettrica.

Qualora si debba sostituire la lampada a seguito dell'utilizzo, attendere (circa 15 min) il raffreddamento dei componenti del proiettore.

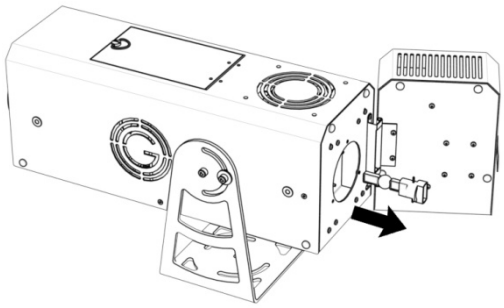

Fig.6

3.6. ALIMENTAZIONE ACCESSORI

Se in alternativa al supporto del GOBO standard si utilizzano altri accessori interni che necessitano di alimentazione è importante verificare che lo spinotto di tali accessori sia collegato ad uno dei due punti d'alimentazione disponibili all'interno del proiettore e mostrati in Fig.15. In particolare utilizzando lo spinotto in basso l'alimentazione dell'accessorio è continua mentre utilizzando lo spinotto in alto l'alimentazione può essere avviata/sospesa tramite l'interruttore posto sul pannello posteriore del proiettore.

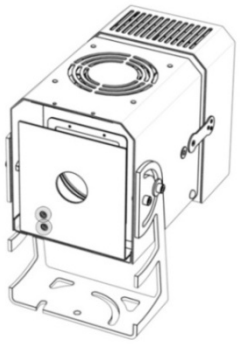

Fig.15

4. UTILIZZO DEL PROIETTORE

4.1. COLLEGAMENTO DEL PROIETTORE ALLA RETE ELETTRICA

Nell'effettuare il collegamento elettrico bisogna seguire le normali procedure di sicurezza ed operative valide per un qualsiasi apparecchio che opera in bassa tensione.

ATTENZIONE: è fondamentale che la tensione di alimentazione sia (230V-50/60Hz) e che la linea di alimentazione sia protetta mediante efficiente collegamento di messa a terra ed interruttore differenziale con le seguenti caratteristiche elettriche:

- Corrente nominale I_n = 20 A
- Corrente differenziale $I_{\Delta n}$ = 0,03A

Quando l'apparecchio è connesso alla rete elettrica è preferibile evitare che venga a contatto con acqua o liquidi in genere.

4.2. ORIENTAMENTO E FISSAGGIO DEL PROIETTORE

Il proiettore GOLUX1000 può essere inclinato sia verso l'alto sia verso il basso; per orientare il proiettore è sufficiente allentare, su entrambi i lati, i bulloni di orientamento (vedi Fig.16), posizionare il proiettore nella direzione desiderata e fissare nuovamente i bulloni.
Per fissare il GOLUX1000 all'accessorio "Stativo Estensibile"o a qualunque altro genere di supporto attraverso lasuastaffa utillizzare sempre almeno 2 viti di tipo M10.

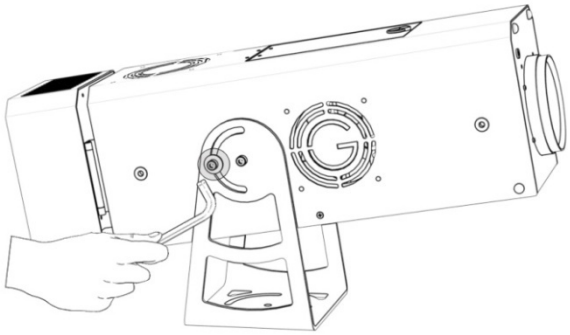

Fig.16

ATTENZIONE: non orientare mai il proiettore verso il basso in maniera tale che lo stesso si vada a posizionarsi a contatto con la superficie di supporto. (vedi Fig.17)
Riferirsi sempre alle indicazioni inerenti la distanza minimi dagli oggetti illuminati (5m).
In caso di necessità è possibile utilizzare l'accessorio "Stativo Estensibile".

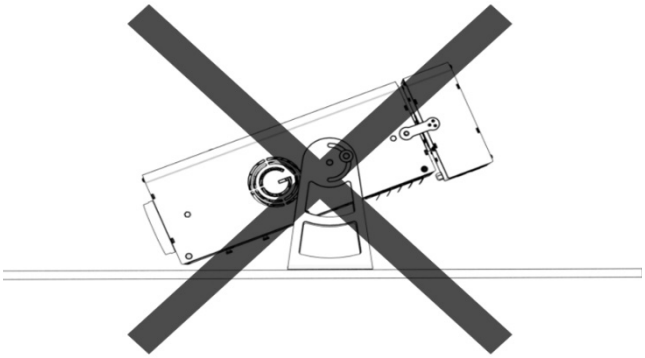

Fig. 17

4.3. DIMENSIONAMENTO E MESSA A FUOCO DELL'IMMAGINE PROIETTATA

La messa a fuoco dell'immagine va effettuata agendo sugli obiettivi del kit zoom installato sul proiettore (vedi Fig.18); gestendo la posizione degli obiettivi, dopo che essi siano stati allentati dai rispettivi pomelli. Gli obiettivi si muovono su una rotaia attraverso l'uso di carrelli.

Per le versioni sprovviste del kit zoom la regolazione della messa a fuoco avviene in modo pressoché simile, unica differenza è data dal numero di pomelli presenti sulla parte inferiore del proiettore, in questo caso ne avremo uno soltanto. Anche qui una volta allentato il pomello è sufficiente muovere sul binario l'obiettivo interno fin quando l'immagine non assume un aspetto nitido. A questo, punto se necessario, procedere con un'ultima regolazione della messa a fuoco agendo sulla lente installata all'interno del proiettore, avvitare o svitare quest'ultima fin quando lo si ritiene necessario al fine di raggiungere una maggiore definizione dell'immagine proiettata.

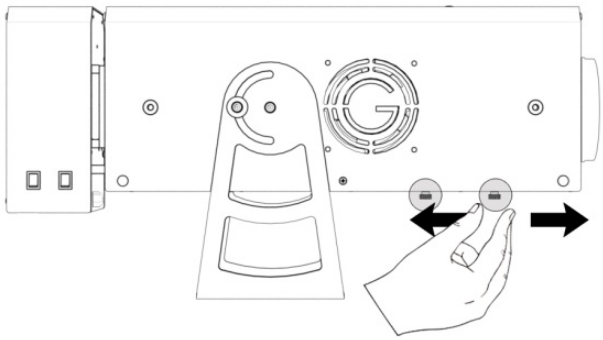

Fig.18

4.4. PANNELLO DI CONTROLLO

Ilproiettore GOLUX1000 è dotato di un pannello di controllo che permette di accedere a diverse funzioni, fra le principali:

- Tempo di funzionamento del ballast
- Tempo e numero accensioni della lampada
- Tensione, corrente e potenza istantanea della lampada
- Temperature
- Gestione Indirizzo DMX
- Accensione e spegnimento lampada

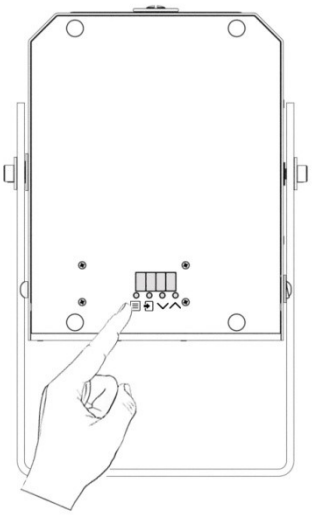

Fig.19

Che possono essere gestite dai seguenti tasti:

MENU e BACK

DOWN

ENTER

UP

TIME Tempi di vita	H.tot Ore totali ballast		
	M.tot Minuti totali ballast		
	H. LAM Ore totali lampada		
	M.LAM Minuti totali lampada		
	Acc.L Accensioni lampada		
	CL.L.V. Reset (vita e Accensioni lampada)	Y.CLr Conferma reset	Premere C.MEM* per 1 secondo per confermare
Mon.b.	P.out	xxxx	r.xxx

Monitoraggio ballast	Potenza nominale	Valore di Potenza istantanea	Variazione del val. nominale
	V.out Tensione nominale	xxxx Valore di Tensione istantanea	
	I. out Corrente nominale	xxxx Valore di Corrente istantanea	
	t.PFC Temperatura PFC	xxxx Valore istantaneo Temperatura PFC	M.P.xx Temperatura max PFC
	t.dCd Temperatura DC/DC	xxxx Valore istantaneo Temperatura DC/DC	M.d.xx Temperatura max DC/DC
	Id.dr Visualizzazione e cambio ID Remoto	Selezione N° identificativo Remoto	Premere ENTER per confermare
	Ad.dM Cambio indirizzo DMX	Selezione indirizzo DMX	Premere ENTER per confermare
LAMP	L.off Spegnimento lampada		Premere ENTER per confermare
	L.on Accensione lampada		Premere ENTER per confermare
VErS	xx.xx Versione software		

Il ballast può funzionare anche con il segnale DMX.
Per la gestione servono 4 canali:
- CH1: ON/OFF 000-128 Lamp On
129-255 Lamp Off
- CH2: DIMMER 000-004 No Effect
005-255 Dimmer dalla massima potenza alla minima
- CH3: STROBO 000-004 No Effect
005-255 Strobo da 6,5Hz a 35Hz
- CH4: FADE 000-004 No Effect
005-255 Fade time da 13s a 120ms

L'indirizzo DMX si cambia nel menù Ad.dM → A.xxx

5. DATI TECNICI

DIMENSIONI & PESO

Lunghezza	74 cm
Larghezza	21,5 cm
Altezza	35,5 cm
Peso	15 kg

DATI STRUTTURALI

Materiale	Alluminio
Finitura	Opaca
Colore	Nero

ALIMENTAZIONE

Voltaggio	220/240 Vac - 50/60 Hz
Potenza	1200 W

LAMPADA

Tipo	OSRAM Lok-it! HTI 1000/PS
Potenza	1000 W
Luminosità	120.000 lm
Temperatura di colore	6.000 °K
Durata	750 h

DATI FOTOMETRICI

Luminosità proiettore		50.000 lm
Dimensione gobo	OD: 37,5 mm	ID: 35 mm
Ottiche possibili		56mm/100mm/Zoom 7,70°-34°

ACCESSORI OPZIONALI

Portagobo con Rotazione	
Effetto Dinamico	
Kit Cambio Immagine	5 Gobo [OD:43,2mm – ID:35,0mm]
Sagomatore	
Stativo Estensibile	
Staffa	Palo, Muro
Copertura Antipioggia	

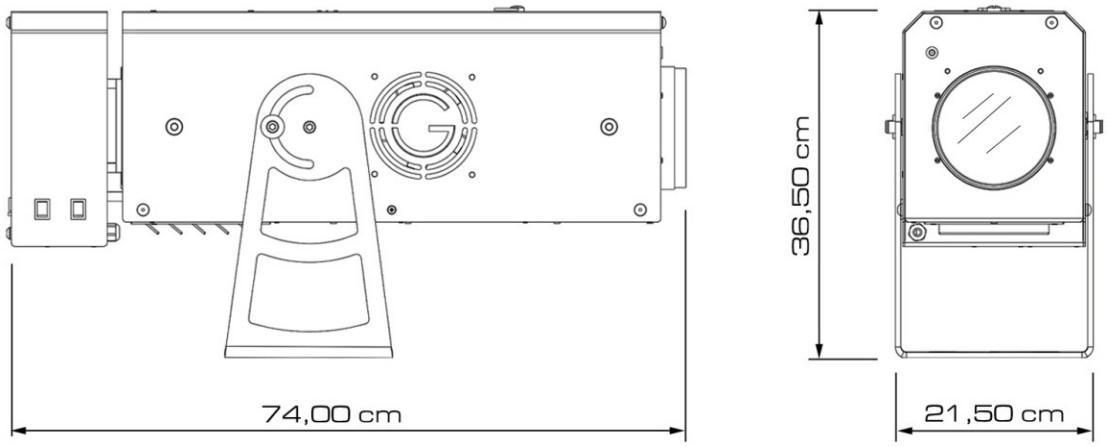

6. POSSIBILI PROBLEMI -CAUSE E SOLUZIONI

ANOMALIE	POSSIBILI CAUSE	CONTROLLI E RIMEDI
Il proiettore non si accende	Assenza di alimentazione	Verificare che la rete di alimentazione sia presente
Il proiettore si accende ma non emette alcun fascio luminoso	Lampada esaurita o fulminata	Sostituzione della lampada
Luminosità ridotta	Lampada in esaurimento, spostamento accidentale del riflettore, sporcizia degli elementi ottici, perdita calibrazione ottimale lampada	Sostituzione lampada, calibrazione del sistema riflettore-lampada, pulizia accurata degli elementi ottici oppure contattare il servizio clienti
All'attacco del proiettore salta il magnetotermico di linea	Magnetotermico di linea sotto dimensionato rispetto alle caratteristiche del proiettore	Bypassare o sostituire il magnetotermico di linea
Proiezione difettosa	Rottura gobo o parabola Deposito di polveri o di sporco	Interpellare tecnico, puliziagobo
Il proiettore del fascio emette sfarfallii	Fissaggio difettoso della lampada sul portalampada	Togliere e rimettere la lampada verificandone lo scatto emesso dal completo incastro.

Nel caso in cui l'anomalia riscontrata non rientra nei suddetti casi contattare un tecnico.

7. DIRETTIVE

I prodotti a cui questo manuale si riferisce sono conformi alle Direttive della Comunità Europea di cui sono oggetto:

- 2014/35/EU LVD - Safety of electricalequipmentsuppliedatlowvoltage
- 2014/30/EU EMC - Electromagnetic Compatibility
- 2011/65/EU ROHS - Restriction of the use of certainhazardoussubstances
- 2009/125/EC ERP - EcoDesignrequirements for Energy-relatedProducts

L'avvenuto esame è reso evidente dall'apposizione del marchio CE sul prodotto e dalla dichiarazione di conformità.

8. SMALTIMENTO

L'apparecchio deve essere smaltito rispettando le leggi vigenti in materia relative ai prodotti di illuminazione. In ogni caso non va gettato tra i normali rifiuti o disperso nell'ambiente, quest'ultima azione ancorché perseguita legalmente rappresenta un grave pericolo per animali e persone e fonte di inquinamento a lungo termine. Il prodotto non può essere trattato come un semplice rifiuto urbano e deve essere smaltito in modo appropriato secondo le normative vigenti in tema di smaltimento differenziato dei rifiuti.

9. GARANZIA

Il prodotto è coperto da garanzia secondo i termini di legge. In caso di malfunzionamento durante il periodo di garanzia il prodotto sarà riparato o sostituito a discrezione del produttore.

Per maggiori informazioni fare riferimento ai termini di garanzia presenti su Allegato 1.

Per l'uso della garanzia sono indispensabili le seguenti informazioni:

- Data di acquisto (vale la data della fattura).
- Descrizione dettagliata del problema.

L'apparecchio Le è stato spedito in perfette condizioni. E' fondamentale seguire le istruzioni di sicurezza e gli avvisi contenuti nel presente manuale. Ogni danno causato dall'inosservanza del manuale fa decadere la garanzia. Il produttore non si assume alcuna responsabilità per danni o problemi causati dall'inosservanza del manuale.

Qualsiasi riparazione deve essere eseguita unicamente dal costruttore, il quale declina ogni responsabilità per interventi non autorizzati. Lo smontaggio (anche parziale) del proiettore non effettuato dal costruttore fa decadere la garanzia.

Le parti di consumo non sono coperte dalla garanzia.

Il produttore si riserva la facoltà di modificare in qualsiasi momento e senza preavviso il contenuto del presente manuale.

10. STORICO MANUTENZIONE

Proiettore Mod.: _____ Data d'acquisto: _____

Numero di Serie: _____ Data prima accensione: _____

SOSTITUZIONE LAMPADA			
DATA	MARCA	MODELLO	VITA

ACCESSORI IN DOTAZIONE

NOTE

Goboservice by Sunland Optics SRL
Via Vecchia Provinciale 167 – Archi – 89121 Reggio Calabria (RC)
+39 0965 813264
Via 2 Giugno19/10 – Bonate – 24040 (BG)
+39 0350176860
www.goboservice.com
info@goboservice.com